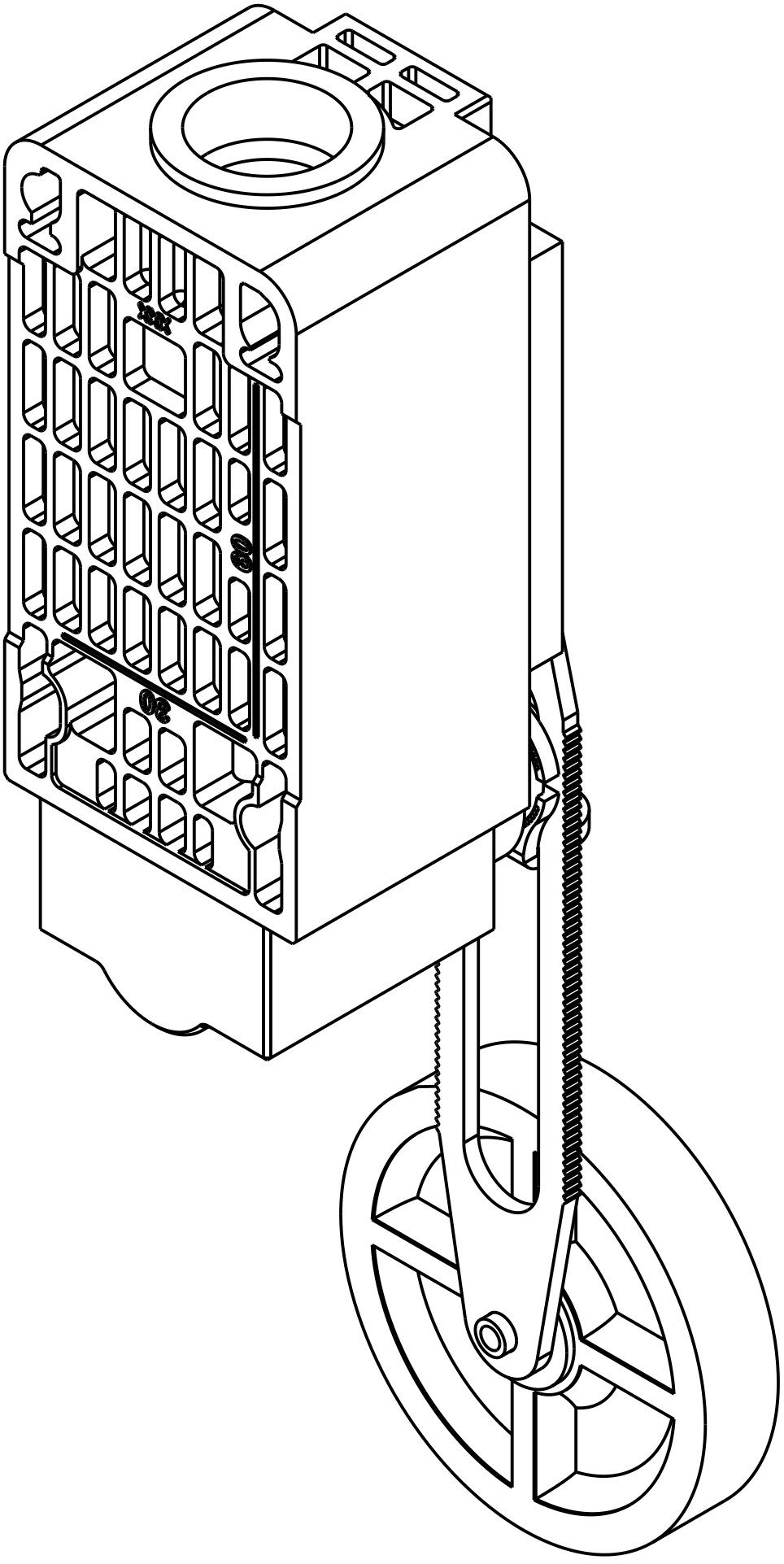
MAX
40
30

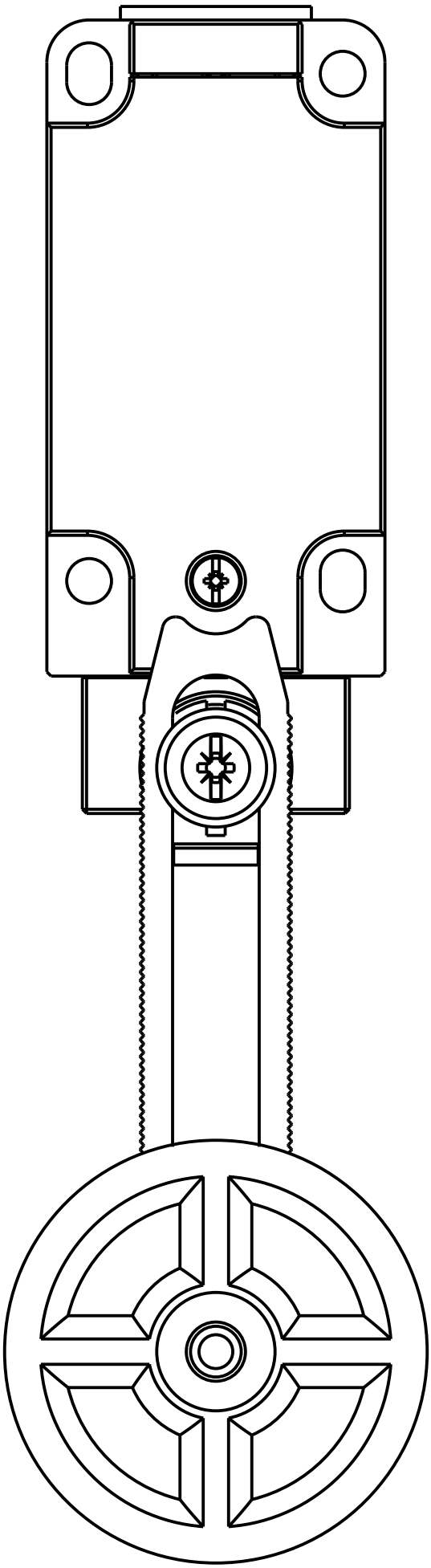

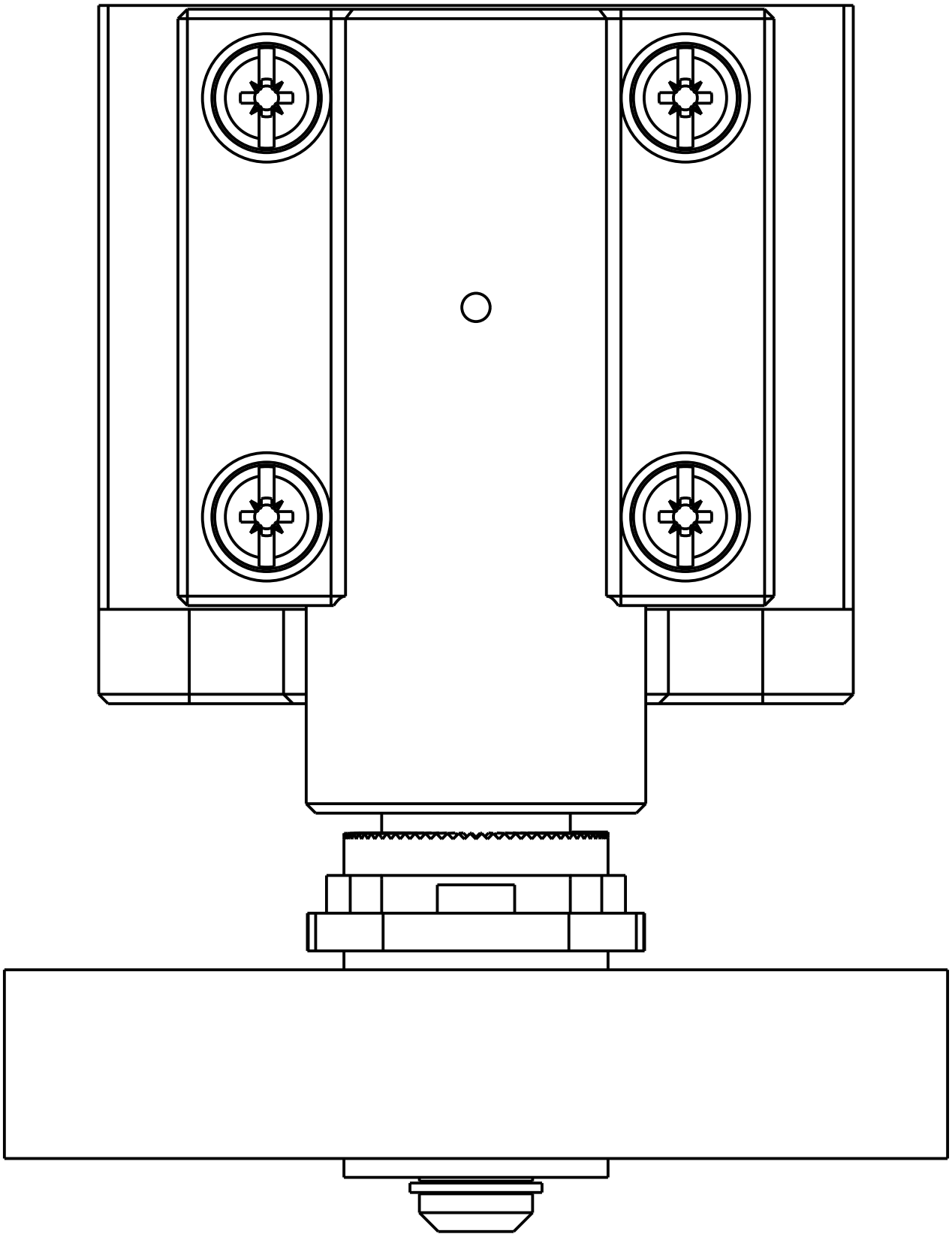

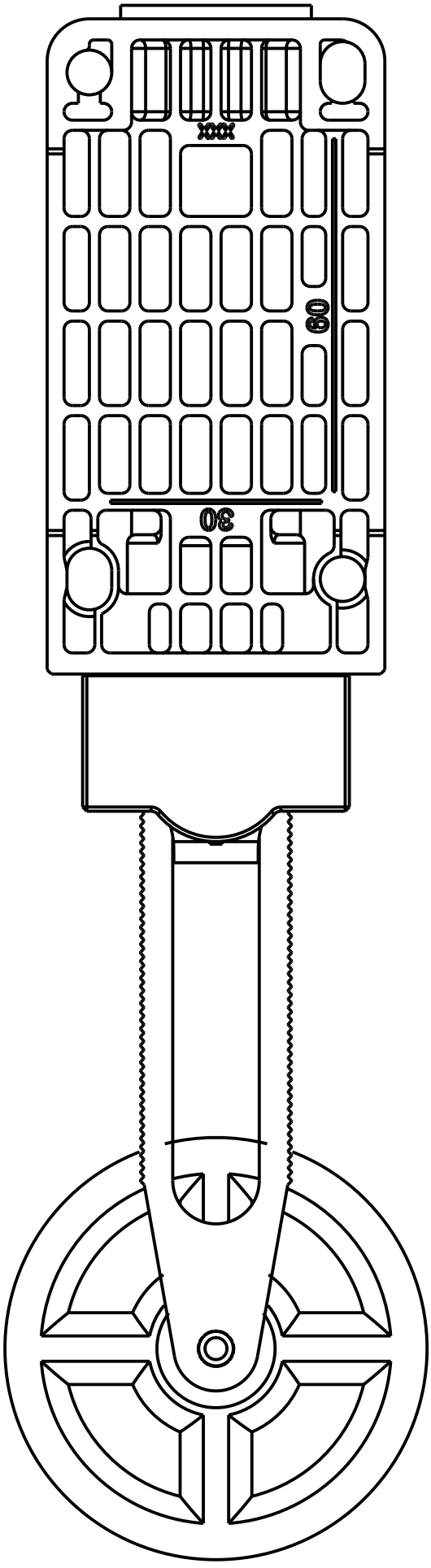
xxx
60
30

