Operation / Fonctionnement / Betrieb / Funcionamiento / Funzionamento / Operação

XCKMR24SR1H29 / XCKVR24SR1H29

By pass. Without stop / “By pass” sans butée / "By pass" ohne Stopp. / Bypass. Sin detención / Bypass. Senza arresto / Desvio. Sem batente

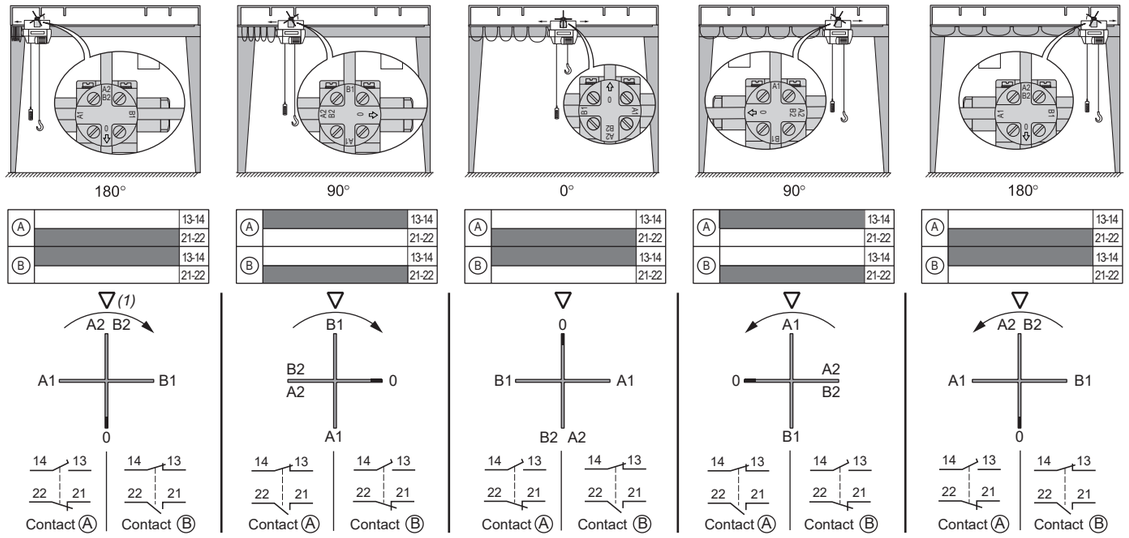

(1) Triangle symbol marked on top of head. / Triangle repère situé sur le dessus de la tête. / An Kopf angebrachtes Dreiecksymbol. / Símbolo de triángulo situado encima del cabezal. / Simblo triangolo marcato sopra la testa. / Símbolo do triângulo marcado no topo da cabeça.

ou : *Direction of rotation. / Sens de rotation. / Drehrichtung. / Dirección de rotación. / Direzione rotazione. / Direcção de rotação.*

XCKMR44D●H29 / XCKVR44D●H29

Single speed. Without stop / “Simple vitesse” sans butée / “Einfache Geschwindigkeit” ohne Stopp. / Velocidad única. Sin detención / Velocità singola. Senza arresto / Velocidade única. Sem batente.

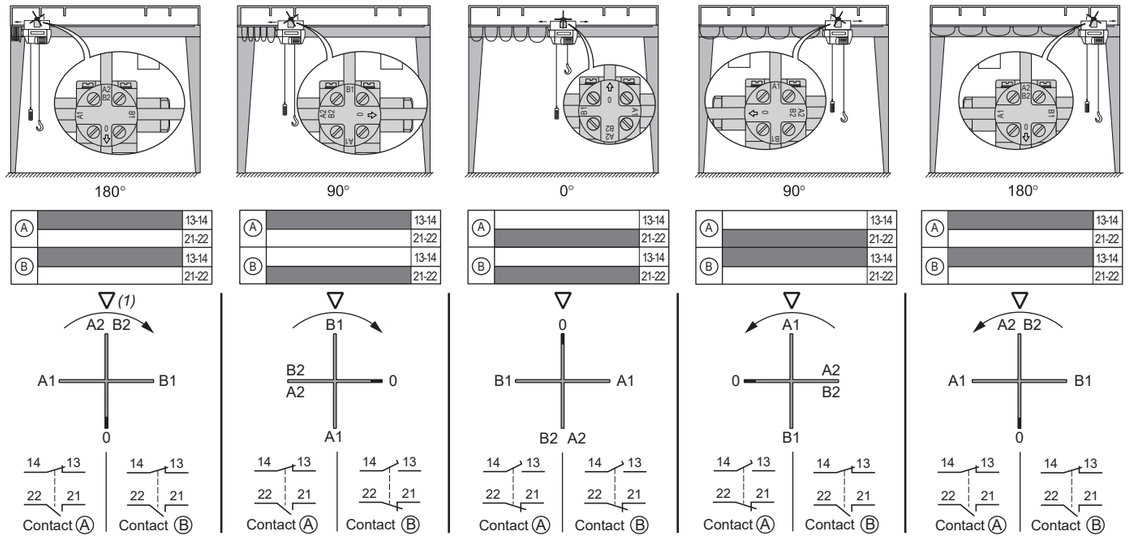

(1) Triangle symbol marked on top of head. / Triangle repère situé sur le dessus de la tête. / An Kopf angebrachtes Dreiecksymbol. / Símbolo de triángulo situado encima del cabezal. / Simblo triangolo marcato sopra la testa. / Símbolo do triângulo marcado no topo da cabeça.

ou : *Direction of rotation. / Sens de rotation. / Drehrichtung. / Dirección de rotación. / Direzione rotazione. / Direcção de rotação.*

Telemecanique Sensors

Limit switch with rotating head and cross lever
Interrupteur de position à tête rotative et levier en croix
Positionsschalter mit Drehkopf und Gestängekreuz
Interruptor de fin de carrera con cabezal giratorio y manivela en cruz
Interruttore di limite con testa rotante e levetta a croce
Interruptor limitador com cabeça rotativa e alavanca cruzada

XCKMR●●●●H29

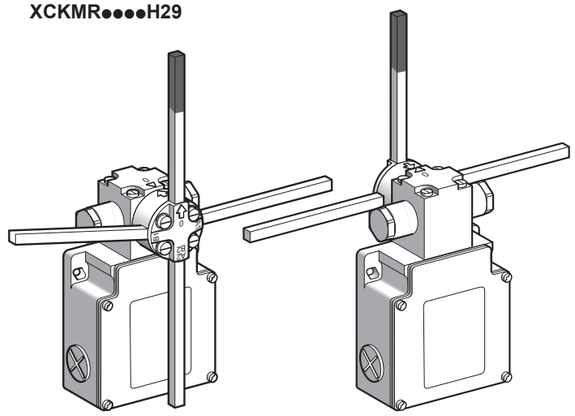

XCKMR24SR1H29
XCKMR44D1H29

XCKMR44D2H29

XCKVR●●●●H29

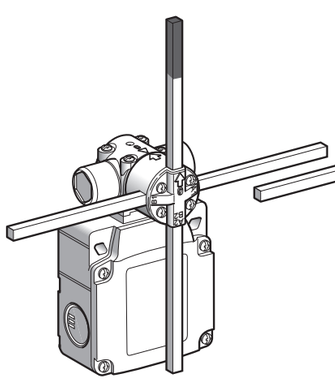

XCKVR24SR1H29
XCKVR44D1H29

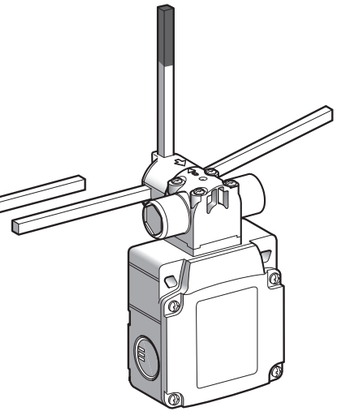

XCKVR44D2H29

en
These devices have been designed to be in compliance with the standards currently in effect: EN/IEC 60947-5-1, EN/IEC 60947-1.

fr
Ces appareils ont été conçus d’après les normes: EN/IEC 60947-5-1, EN/IEC 60947-1 actuellement en vigueur.

de
Dies Geräte vurden gemäß den geitenden Normen EN/IEC 60947-5-1, EN/IEC 60947-1 entwickelt.

es
Estos dispositivos han sido diseñados de conformidad con las normas actualmente en vigor EN/IEC 60947-5-1, EN/IEC 60947-1.

it
Questi dispositivi sono stati progettati secondo le norme in vigore: EN/IEC 60947-5-1, EN/IEC 60947-1.

pt
Estes aparelhos foram concebidos para estar em conformidade com as normas em vigor: EN/IEC 60947-5-1, EN/IEC 60947-1.

⚠ DANGER / DANGER / GEFAHR / PELIGRO / PERICOLO / PERIGO

HAZARD OF ELECTRIC SHOCK, EXPLOSION, OR ARC FLASH

Before servicing this device:
- Disconnect all power before servicing equipment.
- Place a “DO NOT TURN ON” label on all power disconnects.
- Lock all power disconnects in the open position.
- Install and close all covers before applying power or using this device.

Failure to follow these instructions will result in death or serious injury.

RISQUE D'ELECTROCUTION, D'EXPLOSION OU D'ARC ELECTRIQUE

Avant toute intervention sur cet appareil :
- Couper l'alimentation avant de travailler sur cet appareil.
- Apposez une étiquette “NE PAS METTRE SOUS TENSION” sur tous les câbles d'alimentation.
- Verrouillez toutes les alimentations en position ouverte.
- Installez et fermez toutes les protections avant de remettre l'appareil sous tension ou de l'utiliser.

Le non-respect de ces instructions provoquera la mort ou des blessures graves.

STROMSCHLAG-, EXPLOSIONS- ODER LICHTBOGENGEFAHR

Vor Arbeiten an diesem Gerät:
- Vor dem Arbeiten an dem Gerät dessen Stromversorgung abschalten.
- Bringen Sie das Etikett “DO NOT TURN ON” (NICHT EINSCHALTEN) auf allen Stromabschaltungen an.
- Sperren Sie alle Stromabschaltungen in der offenen Position.
- Setzen Sie alle Abdeckungen wieder ein, bevor Sie das Gerät an die Stromversorgung anschließen und bevor Sie es benutzen.

Die Nichtbeachtung dieser Anweisungen führt zu Tod oder schwerer Körperverletzung.

RIESGO DE ELECTROCUCIÓN, EXPLOSIÓN O ARCO ELÉCTRICO

Antes de intervenir en el dispositivo:
- Desconecte toda alimentaciónantes de realizar el servicio.
- Coloque un aviso de “NO ENCENDER” en todos los contactos de alimentación desconectados.
- Cierre todos los contactos de alimentación que se encuentren abiertos.
- Instale y cierre todas las cubiertas y tapas antes de conectar la alimentación o utilizar el dispositivo.

Si no se siguen estas instrucciones provocará lesiones graves o incluso la muerte.

RISCHIO DI SCOSSA ELETTRICA, DI ESPLOSIONE O DI OFTALMIA DA FLASH

Prima di eseguire la manutenzione su questo dispositivo:
- Scollegare l'apparecchio dalla presa di corrente prima di qualsiasi intervento.
- etichettare tutti i cavi di alimentazione con l'indicazione “NON ACCENDERE”.
- bloccare tutti i sistemi di esclusione alimentazione in posizione aperta.
- installare e chiudere tutti i coperchi prima di applicare tensione o utilizzare questo dispositivo.

Il mancato rispetto di queste istruzioni provocherà morte o gravi infortuni.

RISCO DE CHOQUE ELÉCTRICO, EXPLOSÃO OU FAÍSCA

Antes de realizar assistência ao aparelho:
- Scollegare l'apparecchio dalla presa di corrente prima di qualsiasi intervento.
- Cole uma etiqueta com a informação “NÃO LIGAR” em todos os locais onde foi desligada a energia.
- Bloqueie na posição de aberto todos os locais onde desligou a energia.
- Instale e feche todas as tampas antes de aplicar energia ou antes de utilizar este aparelho.

A não observância destas instruções resultará em morte, ou ferimentos graves.

en Our products should be installed, operated, serviced, and maintained only by qualified personnel. Neither TMSS France nor any of its subsidiaries or other affiliated companies shall be responsible or liable for any consequences arising out of the use of this material.

fr Nos produits doivent être installés, exploités et entretenus par un personnel qualifié. Ni TMSS France ni aucune de ses filiales ou autres sociétés affiliées ne pourront être responsables des conséquences éventuelles découlant de l'utilisation de cette documentation.

de Unsere Produkte dürfen nur von Fachpersonal installiert, betrieben, gewartet und instand gesetzt werden. Weder TMSS France noch eine ihrer Tochtergesellschaften oder andere verbundene Unternehmen für Schäden, die aufgrund der Verwendung dieses Produktes entstehen.

es Sólo el personal de servicio calificado podrá instalar, utilizar, reparar y mantener nuestros productos. Ni TMSS France ni ninguna de sus subsidiarias u otras empresas afiliadas serán responsables por las consecuencias derivadas de la utilización de este material

it I nostri prodotti devono essere installate, usate e riparate solo da personale qualificato. Né TMSS France né alcuna delle sue filiali o altre affiliate le aziende saranno responsabili per conseguenze che possono derivare dall’uso del presente materiale.

pt Nossos produtos apenas devem ser instalados, operados e ter a sua manutenção realizadapor pessoal qualificado. Nem a TMSS France nem qualquer uma das suas subsidiárias ou outras afiliadas as empresas serão responsáveis por quaisquer consequências que decorram do uso deste material.

Telemecanique™ Sensors is a trademark of Schneider Electric Industries SAS used under license by TMSS France. Any other brands or trademarks referred to in this document are property of TMSS France or, as the case may be, of its subsidiaries or other affiliated companies. All other brands are trademarks of their respective owners.

© 2024, TMSS France, All Rights Reserved

Manufacturer :
TMSS FRANCE
Tour Eqho, 2 avenue Gambetta
92400 Courbevoie – FRANCE

Printed in

Telemecanique Sensors

Dimensions / Encombrements / Abmessungen / Dimensiones / Dimensioni / Dimensões

Metal version / Version métallique / Metallversion / Versión en metale / Versione di metallo / Versão metálica

XCKMR24SR1H29
XCKMR44D1H29

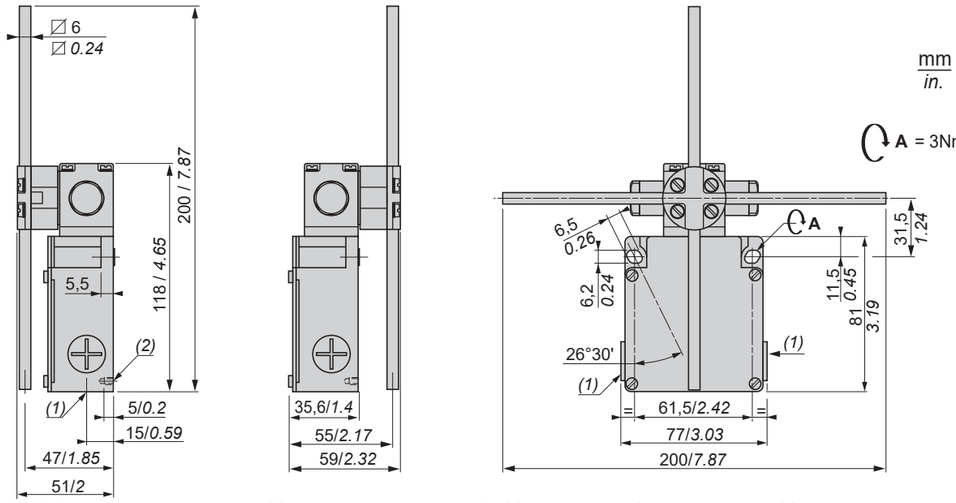

XCKMR44D2H29

(1) XCK MR●●●●H29= 3 tapped holes ISO M20 x 1.5. / 3 trous taraudés ISO M20 x 1,5. / 3 Gewindebohrungen ISO M20 x 1,5. / 3 orificios perforados ISO M20 x 1,5. / 3 fori filettati M20 x 1.5. / 3 orifícios perfurados ISO M20 x 1.5.
XCK MR●●● = 3 tapped holes for cable gland 13. / 3 trous taraudés pour presse-étoupe 13. / 3 Gewindebohrungen für Kabelstutzen 13. / 3 orificios perforados para casquillo para paso de cables 13. / 3 fori filettati per passacavo da 13. / 3 orifícios perfurados por glande de cabo 13.

(2) 2 centering holes Ø 3.9 ± 0.2, cover attachment hole axis. / 2 trous de centrage Ø 3,9 ± 0,2, axe des trous de fixation du couvercle. / 2 Zentrierbohrungen Ø 3,9 ± 0,2, Achse für Befestigungslöcher der Abdeckung. / 2 orificios de centrado Ø 3,9 ± 0,2, eje de orificios de fijación de la cubierta. / 2 fori di centratura Ø 3.9 ± 0.2, asse dei fori di fissaggio del coperchio. / 2 orifícios centrados Ø 3,9 ± 0,2, eixo do orifício na tampa do acessório.

Plastic version / Version plastique / Kunststoffversion / Versión en plástico / Versione in plastica / Versão plástica

XCKVR24SR1H29
XCKVR44D1H29

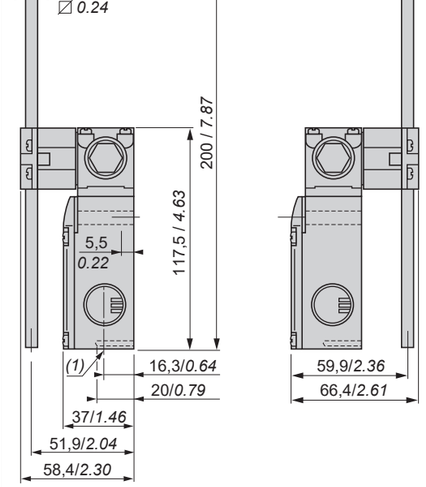

XCKVR44D2H29

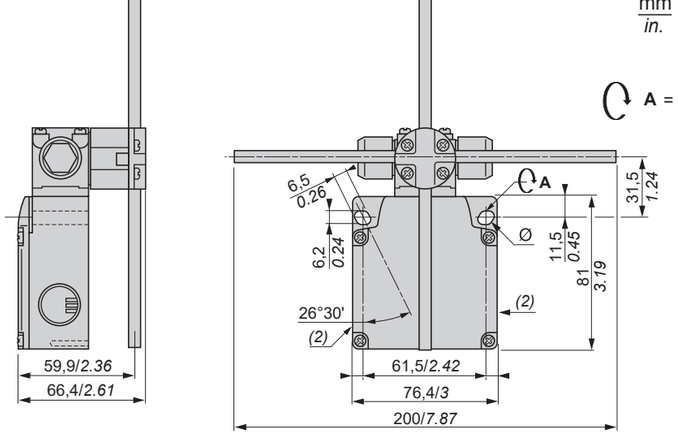

(1) XCK VR●●●●H29 = 1 tapped hole ISO M20 x 1.5.
1 trou taraudé ISO M20 x 1,5.
1 Gewindebohrung ISO M20 x 1,5.
1 agujero roscado ISO M20 x 1,5.
1 foro filettato M20 x 1.5.
1 furo roscado ISO M20 x 1.5

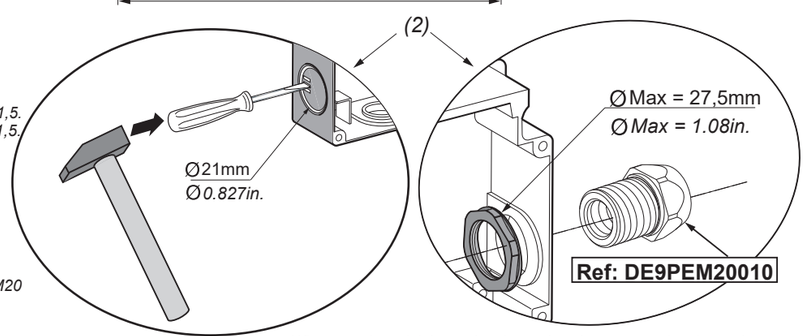

DE9PEM20010: *ISO M20 cable gland*
Presse-étoupe ISO M20
Kabelstutzen ISO M20
casquillo para paso de cables ISO M20
passacavo ISO M20
glande de cabo ISO M20

When metal conduit is used, only one is to be connected to the enclosure

Wiring / Câblage / Verdrahtung / Cableado / Cablaggio / Cablagem

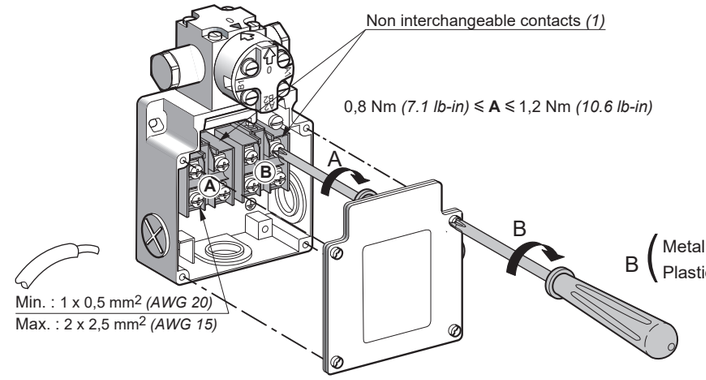

(1) Contacts non interchangeables / Nicht austauschbare Kontakte / Contactos no intercambiables / Contatti non intercambiabili / Contactos não-intercambiáveis

Assembly of rods / Montage des tiges / Anordnung von Stäben / Montaje de barras / assemblaggio di aste / Montagem de barras

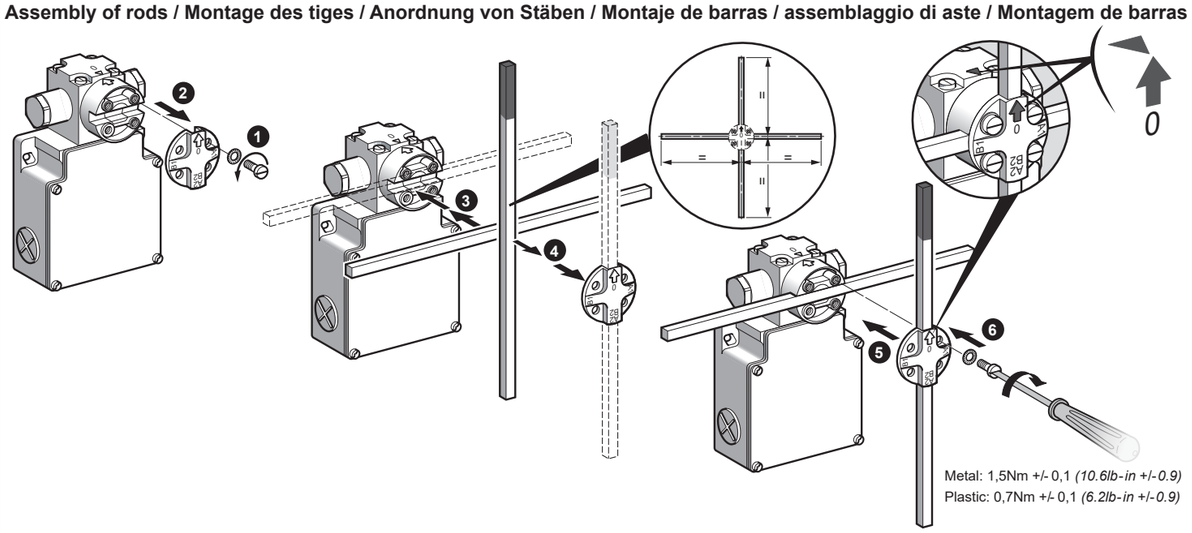

Mechanical Positioning / Positionnement mécanique / Mechanical Positioning / Posicionamiento mecánico / Posizionamento meccanica / Posicionamento mecânica

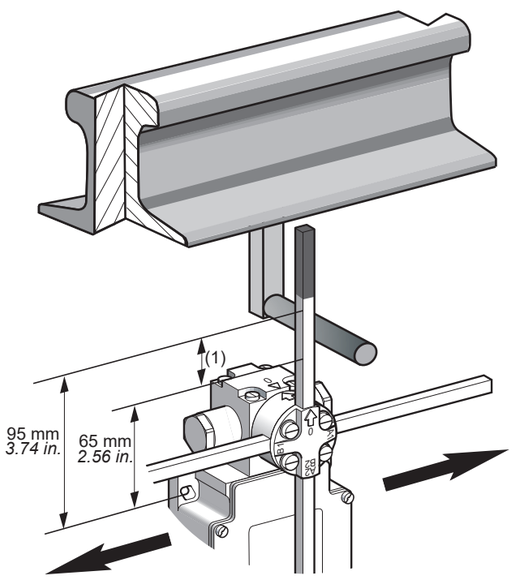

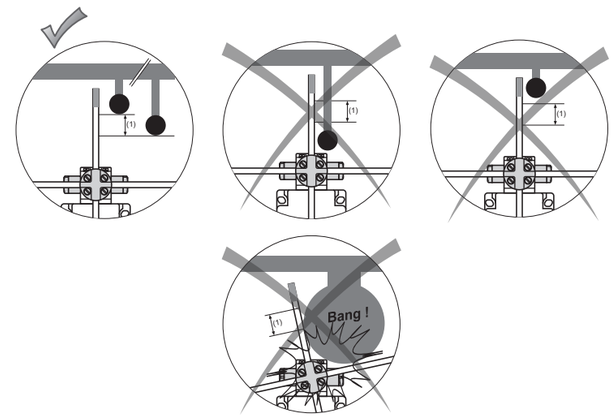

(1) Acceptable actuation area / Zone d'attaque admissible / Akzeptable Betätigungsfläche / Área de actuación aceptable / Azionamento zona accettabile / Área de atuação aceitável.