Arrêts d'urgence à commande par câble
Gamme XY2C

Catalogue

Simply easy!™

Telemecanique
Sensors

Arrêts d'urgence à commande par câble
Gamme XY2C

Arrêts d'urgence à commande par câble XY2CJ, XY2CH, XY2CE et XY2CED

■ **Généralités**
- Présentation . . . . . page 2
- Mise en œuvre . . . . . page 3
- Principes essentiels . . . . . page 3
- Dilatation ou contraction du câble . . . . . page 4
- Normes . . . . . page 4
- Valeurs de réglage avec ressort d'extrémité . . . . . pages 4 et 5

■ **Caractéristiques** . . . . . pages 6 et 7

■ **Références**
- Arrêts d'urgence à simple ancrage . . . . . pages 8 à 10
- Arrêts d'urgence à double ancrage . . . . . page 11
- Eléments séparés . . . . . pages 12 et 13
- Kits de montage . . . . . page 14
- Eléments de rechange . . . . . page 15

■ **Encombrements** . . . . . pages 16 et 17

■ **Index des références** . . . . . page 18

Solutions de détection de sécurité

Arrêts d'urgence à commande par câble
Gamme XY2C

Arrêts d'urgence à commande par câble

Les Arrêts d'urgence à commande par câble sont destinés :
■ à parer à des risques (phénomènes dangereux) en train d'apparaître ou à atténuer des risques existants pouvant porter atteinte à des personnes, à la machine ou au travail en cours,
■ à être déclenchés par une action humaine unique quand la fonction d'arrêt normal ne convient pas,
■ à être déclenchés par la rupture du câble.

Les Arrêts d'urgence à commande par câble sont indispensables dans les locaux et sur les machines présentant un danger en fonctionnement ; l'opérateur doit pouvoir commander l'ordre d'arrêt en tout point de sa zone de travail.

Exemples d'applications : machines à bois, cisailles, convoyeurs et bandes transporteuses, machines d'imprimerie et machines textiles, laminoirs, laboratoires d'essais, installations de peinture et traitements de surface...

Arrêts d'urgence à simple ancrage XY2CJ, XY2CH et XY2CE

> Une longueur de câble de 20 à 70 mètres.
> Une offre robuste et compacte, certifiée UL NiSD.
> Une mise en œuvre et une maintenance facilitées par des accessoires dédiés (voyant lumineux, tendeur rapide et indicateur de tension du câble).

Certifiés UL NiSD

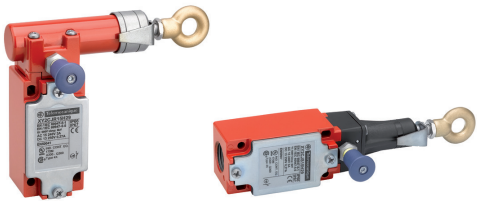

Gamme compacte XY2CJ

Arrêts d'urgence à double ancrage XY2CED

> Une grande longueur de câble (jusqu'à 2 x 100 mètres avec supports et poulies).
> Une offre robuste, certifiée UL NiSD.
> Un montage facile grâce à des accessoires simples et dédiés (cale amovible pour le règlage de tension du câble, tendeur rapide, indicateur de tension du câble...).

Câble jusqu'à 2 x 100 m

Gamme à double ancrage XY2CED

+ Des produits de sécurité certifiés, robustes et faciles à installer.

Solutions de détection de sécurité

Arrêts d'urgence à commande par câble
Gamme XY2C

Mise en œuvre

Description d'une installation type pour XY2CJ, XY2CH et XY2CE *(1)*

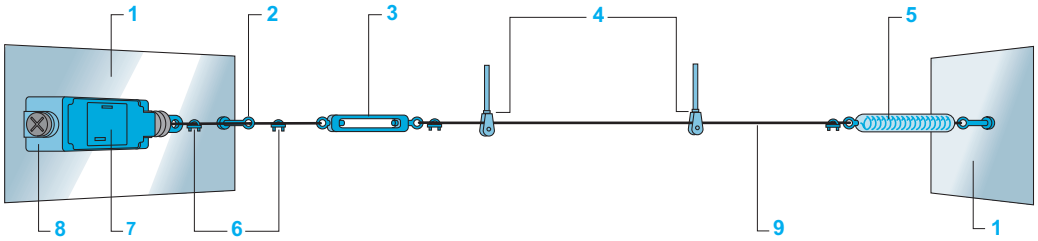

1 Support de fixation
2 Premier support de câble
3 Ridoir
4 Poulies et supports de poulies
5 Ressort d'extrémité
6 Cosses et attache-câbles
7 Réglage de l'appareil
8 Arrêt d'urgence
9 Câble

Remarques concernant l'installation

■ Les Arrêts d'urgence XY2CJ, XY2CH, XY2CE et XY2CED peuvent être équipés d'indicateurs de déclenchement (indicateurs mécaniques pour XY2CJ, voyants lumineux pour XY2CH, XY2CE et XY2CED).

■ Le réglage de la tension du câble peut être réalisé par l'intermédiaire :
□ d'un ridoir à commander séparément (voir page 12),
□ d'un tendeur rapide intégré pour les Arrêts d'urgence XY2CH et en option pour les Arrêts d'urgence XY2CJ, XY2CE et XYCED.
■ Ce réglage est facilité grâce à :
□ un indicateur de tension de câble disponible sur les modèles XY2CJ, XY2CH et XY2CE.
Les Arrêts d'urgence XY2CE sont munis d'un indicateur interne de tension du câble, visible couvercle ouvert. Ils existent aussi en option, avec une fenêtre de visualisation de la tension du câble pour un réglage couvercle fermé (sauf pour XY2CED).

■ Pour les Arrêts d'urgence à double ancrage XY2CED, la tension du câble est visible sur les deux ressorts d'extrémités spécifiques. Une cale de réglage amovible permet de prérégler l'équilibre entre les points d'ancrages gauche et droit de l'actionneur. Les ressorts d'extrémité et la cale de réglage sont fournis avec l'Arrêt d'urgence.

■ L'emploi d'un ressort d'extrémité est obligatoire dans les applications de convoyage pour permettre le fonctionnement de l'Arrêt d'urgence dans le cas d'une traction du câble dirigée vers le produit.

■ Pour les Arrêts d'urgence XY2CED, l'utilisation des ressorts d'extrémité spécifiques est obligatoire, quelle que soit l'application.

■ Utiliser impérativement des poulies dès que le câble est installé avec des déviations (dans la limite des angles autorisés. Consulter les instructions de montage).

Principes essentiels

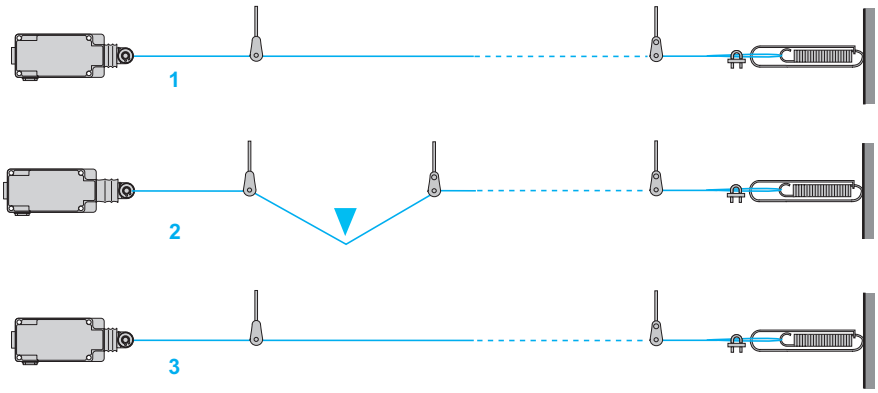

Positivité : appareil en marche	1	Les contacts utilisés sont à manœuvre positive d'ouverture, le déclenchement de l'appareil se fait par actionnement positif.
Accrochage : appareil à l'arrêt	2	Il y a accrochage mécanique de l'appareil en position déclenchée [contact(s) de sécurité "NC" ouvert(s)]. Le contact "NO" ne sert que de signalisation.
Réarmement : appareil à l'arrêt (en attente)	3	Les appareils sont munis d'un bouton de réarmement, qui referme le contact de sécurité. Le démarrage machine ne doit s'obtenir que par appui volontaire sur une commande de mise en marche, extérieure à l'Arrêt d'urgence.

(1) Voir la description d'une installation typique pour XY2CED sur notre site www.tesensors.com

Solutions de détection de sécurité

Arrêts d'urgence à commande par câble
Gamme XY2C

Dilatation ou contraction du câble : d

C'est l'augmentation ou la diminution de la longueur du câble. Ces variations de longueur sont principalement liées aux variations de température sur le site d'exploitation.

Les Arrêts d'urgence XY2CJ, XY2CH et XY2CE sont munis d'indicateurs de tension de câble permettant, à tout moment, de vérifier (et de corriger si nécessaire) la tension du câble.

Les Arrêts d'urgence XY2CE sont munis d'un indicateur de tension de câble, visible couvercle ouvert.
Ils existent aussi avec une fenêtre de visualisation de la tension du câble permettant, à tout moment, de vérifier et de corriger si nécessaire, la tension du câble (sauf pour XY2CED).

Pour XY2CED, l'indicateur de tension du câble est visible sur les ressorts d'extrémité spécifiques, livrés avec les Arrêts d'urgence.

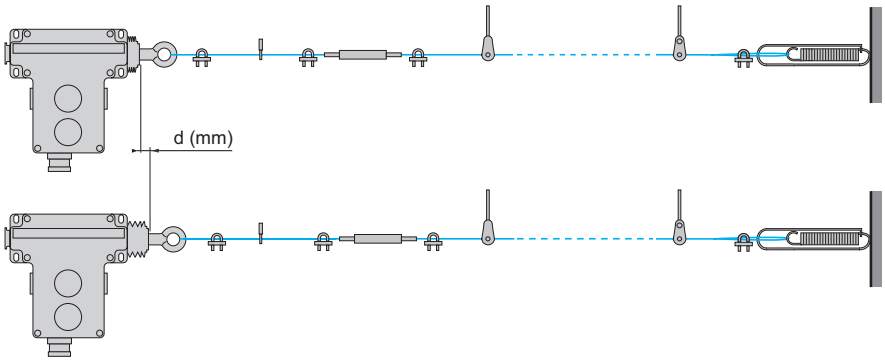

Normes

Les appareils XY2CJ, XY2CH, XY2CE et XY2CED répondent aux exigences de la norme européenne harmonisée **EN/ISO 13850**, sur les "dispositifs d'Arrêt d'urgence".
Les appareils sont marqués CE et livrés avec une déclaration CE de conformité.

Diamètre du câble

Pour obtenir la longueur de câble maximum en fonction de la variation de température ambiante, nous recommandons l'utilisation :
- de câbles galvanisés à gaine rouge, diamètre 3,2 mm pour les gammes XY2CJ et XY2CH,
- de câbles galvanisés à gaine rouge, diamètre 5 mm pour la gamme XY2CE et XY2CED (voir page 12).

Valeurs de réglage, avec ressort d'extrémité

Pour les Arrêts d'urgence à commande par câble XY2CE, les valeurs de réglage sont fonction des positions de la came située à l'intérieur de l'appareil. Le réglage s'effectue par rotation de la came sur elle-même, l'appareil étant installé.
Chaque position stable de la came est repérée, à travers une fenêtre de l'appareil, par les lettres A à F.
L'utilisation de ressorts d'extrémité est fortement recommandée (indispensable pour XY2CED).
Leurs références sont indiquées dans le tableau ci-dessous :

Type	Position de la came	Longueur de câble maxi	Ressort d'extrémité
XY2CJS	–	20 m	XY2CZ703
XY2CJR et XY2CJL	–	30 m	XY2CZ703
XY2CH	–	30 m	XY2CZ703
XY2CE	A, B, C, D, E, F	70 m	XY2CZ702
XY2CED	–	2 X 100 m (avec poulies) 2 x 70 m (avec supports de câbles fixes)	XY2CZ712 (2 ressorts d'extrémité livrés avec le produit)

XY2CJ

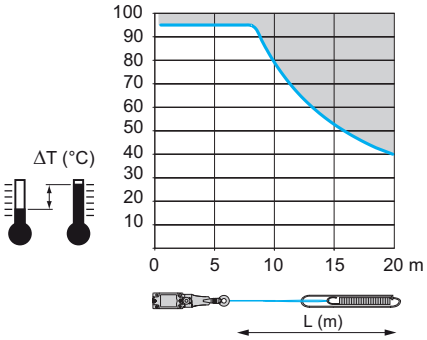

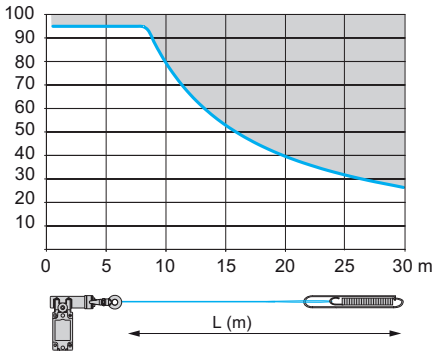

: Zone interdite

Dans les dessins ci-dessus, si l'on considère une variation de la température ambiante de 25°C, par exemple de 0°C à + 25°C, les courbes indiquent une longueur maximum de câble de 20 mètres pour XY2CJS et 30 mètres pour XY2CJR et XY2CJL.

Valeurs de réglage, avec ressort d'extrémité *(suite)*

XY2CH

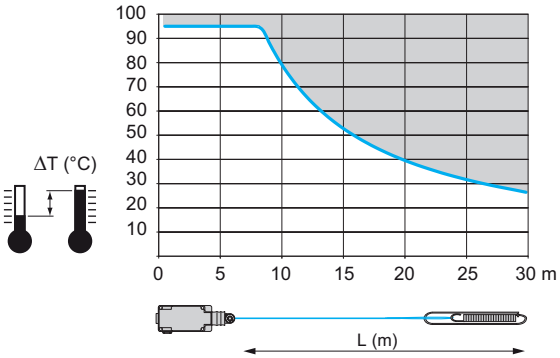

Dans le dessin ci-dessus, si l'on considère une variation de la température ambiante de 25°C, par exemple de 0°C à + 25°C, la courbe indique une longueur maximum de câble de 30 mètres.

XY2CE

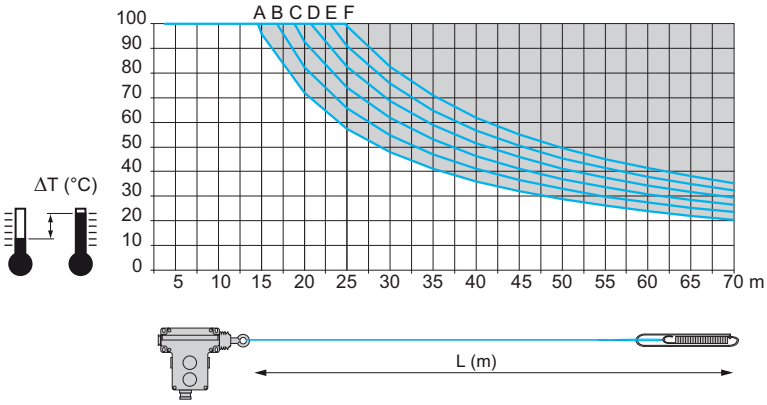

Dans le dessin ci-dessus, si l'on considère une variation de la température ambiante de 35°C, par exemple de - 10°C à + 25°C, la courbe indique une longueur maximum de câble de :

- 40 mètres, avec le réglage de la came sur la position A,
- 70 mètres, avec le réglage de la came sur la position F.

XY2CED

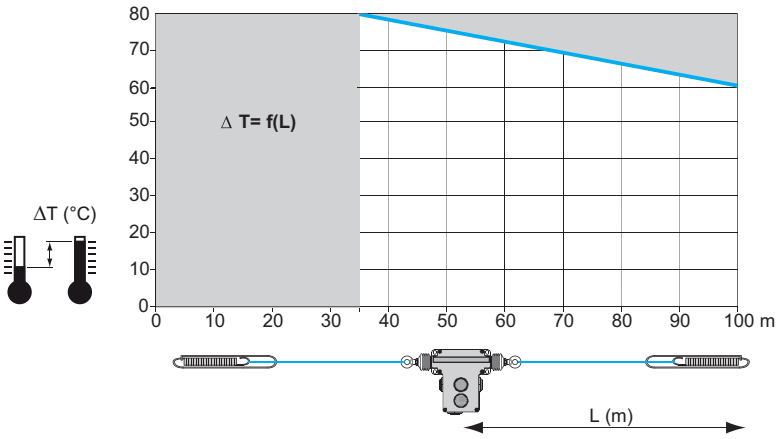

: Zone interdite

Dans le dessin ci-dessus, si l'on considère une variation de la température ambiante de 65°C, la longueur maximale de câble par côté sera de 85 mètres (2 x 85 m).

Environnement

Conformité aux normes	Produits	EN/IEC 60947-5-5, EN/ISO 13850, UL 508 et CSA C 22-2 n° 14
	Ensemble machine	EN/IEC 60204-1, Directive machines : 2006/42/CE. Directive d'équipements de travail : 2009/104/CE.
Certifications de produits		**XY2CJ** : UL (NISD) - CSA, CCC, EAC **XY2CH** : UL (NISD) *(1)* - CSA (avec suffixe H7) *(1)*, EAC, CCC *(1)* **XY2CE, XY2CED** : UL (NISD) - CSA, EAC, CCC.
Niveau maximal de sécurité atteint *(2)*		PL e, catégorie 4 selon EN/ISO 13849-1 et SIL CL3 selon EN/IEC 62061
Données de fiablilité B_{10d}		**XY2CJ** : 500 000 **XY2CH** : 4 000 000 **XY2CE, XY2CED :** 300 000 (Valeurs données pour une durée d'utilisation de 20 ans : peut être limitée par l'usure des contacts et de la mécanique)
Température de l'air ambiant	Pour fonctionnement	- 25…+ 70 °C (- 40…+ 70 °C pour les Arrêts d'urgence **XY2CH**, **XY2CE** et **XY2CED** à réarmement par poussoir capuchonné et munis de soufflets en silicone) *(3)*
	Pour stockage	- 40…+ 70 °C
Tenue aux vibrations		**XY2CJ, XY2CH** : 10 gn (10…150 Hz) **XY2CE, XY2CED** : 10 gn (10…300 Hz) selon EN/IEC 60068-2-6
Tenue aux chocs		**XY2CJ, XY2CH, XY2CE :** 50 gn (durée 11 ms) selon EN/IEC 60068-2-27 **XY2CED :** 35 gn (durée 11 ms) selon EN/IEC 60068-2-27
Protection contre les chocs électriques		Classe I selon IEC 61140
Degré de protection		**XY2CJ** : IP 66 et IP 67 selon IEC 60529. **XY2CH, XY2CE** : IP 65 selon IEC 60529 (IP 66 pour **XY2CE●A●●●**, **Y2CE●C●●●**). **XY2CED :** IP 66 selon IEC 60529.
Matériaux		**XY2CJS** : corps en Zamak, tête en polyamide, couvercle en acier zingué **XY2CJL, XY2CJR** : corps et tête en Zamak, couvercle en acier zingué **XY2CH, XY2CE, XY2CED** : corps en Zamak, couvercle en acier inoxydable
Durée de vie mécanique (en cycles de manœuvres)		**XY2CJ** : 100 000 **XY2CH** : 800 000 **XY2CE, XY2CED :** 60 000
Longueur de la zone protégée		**XY2CJS** : ⩽ 20 m **XY2CJR et XY2CJL** : ⩽ 30 m **XY2CH** : ⩽ 30 m **XY2CE**: ⩽ 70 m **XY2CED :** ⩾ 2 x 35 m à 2 x 100 m
Distance entre les supports de câble		**XY2CJ, XY2CH, XY2CE :** 5 m **XY2CED :** 3 à 5 m
Entrées de câble		**XY2CJ, XY2CH** : trous taraudés pour presse-étoupe ISO M20, Pg 13,5 ou 1/2" NPT. **XY2CE, XY2CED :** trous lisses pour presse-étoupe Pg 13,5 ou ISO M20, trous taraudés pour presse-étoupe 1/2" NPT. Voir les encombrements, page 16.

*(1) Seuls les produits **XY2CH** sans voyant sont homologués.*
(2) Quand l'Arrêt d'urgence est associé à un système de contrôle approprié et correctement connecté. Seules les références avec 2 contacts NC peuvent être associées à un relais de sécurité de surveillance d'Arrêts d'urgence.
*(3) Les Arrêts d'urgence par câble **XY2CH**, **XY2CE** et **XY2CED** équipés de soufflets en silicone et d'un bouton-poussoir de réinitialisation capuchonné, sont conçus pour fonctionner dans une plage de température maximum de - 40 à +70 °C. Ce dispositif n'est qu'un composant de l'installation. Le fonctionnement de l'ensemble de l'équipement doit être l'objet d'une vérification régulière. Dans des conditions environnementales particulièrement exigeantes, des dispositifs de protection supplémentaires doivent être mis en place.*

Caractéristiques des éléments de contact

Caractéristiques assignées d'emploi	Bloc contact bipolaire	**XY2CJ, XY2CH**, **XY2CE, XY2CED** : AC-15 : A300 ou Ue = 240 V, Ie = 3 A DC-13 : Q300 ou Ue = 250 V, Ie = 0,27 A, selon EN/IEC 60947-5-1 Annexe A
	Bloc contact tripolaire	**XY2CJ, XY2CH** : AC-15 : B300 ou Ue = 240 V, Ie = 1,5 A DC-13 : R300 ou Ue = 250 V, Ie = 0,1 A, selon EN/IEC 60947-5-1 Annexe A
Courant nominal thermique	Bloc contact bipolaire	10 A
	Bloc contact tripolaire	6 A
Tension assignée d'isolement	Bloc contact bipolaire	**XY2CJ, XY2CH**, **XY2CE, XY2CED** : Ui = 500 V degré de pollution 3 selon EN/IEC 60947-1, Ui = 300 V selon UL 508, CSA C22-2 n° 14
	Bloc contact tripolaire	**XY2CJ, XY2CH** : Ui = 400 V degré de pollution 3 selon EN/IEC 60947-1, Ui = 300 V selon UL 508, CSA C22-2 n° 14
Tension assignée de tenue aux chocs	Bloc contact bipolaire	**XY2CJ, XY2CH**, **XY2CE, XY2CED** : Uimp = 6 kV selon EN/IEC 60947-1
	Bloc contact tripolaire	**XY2CJ, XY2CH** : Uimp = 4 kV selon EN/IEC 60947-1
Positivité		Contact à manœuvre positive d'ouverture selon EN/IEC 60947-5-1 chapitre 3
Résistance entre bornes		≤ 25 mΩ selon NF C 93-050 méthode A ou EN/IEC 60255-7 catégorie 3
Marquage des bornes		Selon CENELEC EN 50013
Protection contre les courts-circuits	Bloc contact bipolaire	**XY2CJ, XY2CH, XY2CE, XY2CED** : cartouche fusible 10 A type gG (gI) selon EN/IEC 60269
	Bloc contact tripolaire	**XY2CJ, XY2CH** : cartouche fusible 6 A type gG (gI) selon EN/IEC 60269

Puissances assignées d'emploi
(Durabilité électrique)

XY2CJ, XY2CH, XY2CE, XY2CED
Selon EN/IEC 60947-5-1 annexe C. Catégories d'emploi AC-15 et DC-13
Fréquence : 3600 cycles de manœuvres/heure. Facteur de marche : 0,5

Courant alternatif ∿ 50/60 Hz
ꟷ Circuit selfique

Bloc contact bipolaire

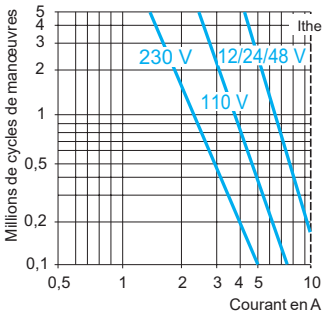

Bloc contact tripolaire

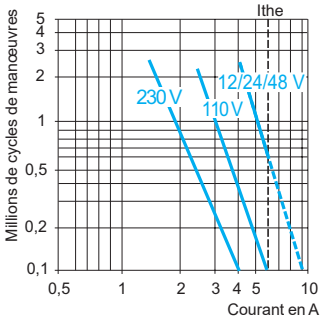

Courant continu ⎓
Puissances coupées pour 1 million de cycles de manœuvres. ꟷ Circuit selfique

Tension	V	**24**	**48**	**120**
ꟷ	W	13	9	7

Tension	V	**24**	**48**	**120**
ꟷ	W	4	3	2

Raccordement des contacts	Sur bornes à vis-étriers **2 contacts** : capacité de serrage mini 1 x 0,5 mm²/AWG 20, maxi 2 x 1,5 mm²/AWG 16. **3 contacts :** capacité de serrage mini 1 x 0,34 mm²/AWG 22, maxi 1 x 1 mm²/AWG 18 ou 2 x 0,75 mm²/AWG 20. Couple de serrage mini : 0,8 N.m/7,1 lb-in. Couple de serrage maxi : 1,2 N.m/10,6 lb-in.

Solutions de détection de sécurité

Arrêts d'urgence à commande par câble
Gamme XY2CJ

Arrêts d'urgence à simple ancrage ISO M20, Pg 13,5 et 1/2" NPT

Ridoir ou tendeur rapide, câble et ressort d'extrémité à commander séparément *(1)*

Sans voyant de signalisation

Longueur du câble	Couleurs et matériaux	Réarmement	Tension d'alimentation	Type de contact			Ancrage du câble	Référence	Masse kg
≤ **20 m**	Tête en polyamide. Corps en Zamak rouge RAL 3000. Couvercle en acier traité.	Par bouton à tirette	–	1	1	NC + NO à action dépendante	A droite ou à gauche	**XY2CJS15** *(2)*	0,455
				2	–	NC + NC à action dépendante	A droite ou à gauche	**XY2CJS17** *(2)*	0,455
				2	1	2 NC + 1 NO à action dépendante	A droite ou à gauche	**XY2CJS19** *(2) (3)*	0,455
≤ **30 m**	Tête et corps en Zamak rouge RAL 3000. Couvercle en acier traité.	Par bouton à tirette	–	1	1	NC + NO à action dépendante	A droite	**XY2CJR15** *(2)*	0,669
				2	–	NC + NC à action dépendante	A droite	**XY2CJR17** *(2)*	0,669
				2	1	2 NC + 1 NO à action dépendante	A droite	**XY2CJR19** *(2) (3)*	0,669
				1	1	NC + NO à action dépendante	A gauche	**XY2CJL15** *(2)*	0,669
				2	–	NC + NC à action dépendante	A gauche	**XY2CJL17** *(2)*	0,669
				2	1	2 NC + 1 NO à action dépendante	A gauche	**XY2CJL19** *(2) (3)*	0,669

PF123235

XY2CJS15

PF123234

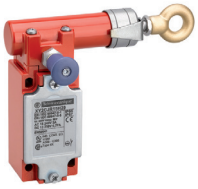

XY2CJR15

PF123233

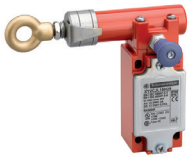

XY2CJL15

(1) Voir les éléments séparés *page 12*.
(2) Pour version avec trous taraudés ISO M20, ajouter H29 à la fin de la référence choisie.
*Exemple : **XY2CJS15** devient **XY2CJS15H29**.*
(3) Pour version avec trous taraudés 1/2" NPT, ajouter H7 à la fin de la référence choisie.
*Exemple : **XY2CJS19** devient **XY2CJS19H7**.*

Solutions de détection de sécurité

Arrêts d'urgence à commande par câble
Gamme XY2CH

Arrêts d'urgence à simple ancrage ISO M20, Pg 13,5 et 1/2 " NPT avec tendeur rapide intégré.

Câble et ressort d'extrémité à commander séparément *(1)*

Sans voyant de signalisation

Longueur du câble	Couleurs et matériaux	Réarmement	Tension d'alimentation	Type de contact			Ancrage du câble	Référence	Masse kg
≤ **30 m**	Corps en Zamak rouge RAL 3000. Couvercle en inox. Soufflets en chloroprène.	Par poussoir affleurant	–	1	1	NC + NO à action dépendante	A droite ou à gauche	**XY2CH13150** *(4)*	0,865
		Par poussoir capuchonné	–	1	1			**XY2CH13250** *(3) (4)*	0,865
		Par bouton "coup de poing"	–	1	1			**XY2CH13350** *(4)*	0,900
		Par poussoir à clé n° 421 *(2)*	–	1	1			**XY2CH13450** *(3) (4)*	0,910
		Par poussoir affleurant	–	2	–	NC + NC à action dépendante	A droite ou à gauche	**XY2CH13170** *(3) (4)*	0,865
		Par poussoir capuchonné	–	2	–			**XY2CH13270** *(3) (4)*	0,865
		Par bouton "coup de poing"	–	2	–			**XY2CH13370** *(3)*	0,865
		Par poussoir à clé n° 421 *(2)*	–	2	–			**XY2CH13470** *(3) (4)*	0,910
		Par poussoir affleurant	–	2	1	2 NC + 1 NO à action dépendante	A droite ou à gauche	**XY2CH13190** *(3) (4)*	0,865
		Par poussoir capuchonné	–	2	1			**XY2CH13290** *(3) (4)*	0,865
		Par bouton "coup de poing"	–	2	1			**XY2CH13390** *(3) (4)*	0,865

PF110938

XY2CH13250

PF123222

XY2CH13450

PF123217

XY2CH13170

Avec voyant de signalisation orange (alimentation directe)

≤ **30 m**	Corps en rouge RAL 3000. Couvercle en inox. Soufflets en chloroprène.	Par poussoir capuchonné	∿/⎓ 24 V	1	1	NC + NO à action dépendante	A droite ou à gauche	**XY2CH13253** *(3)*	0,900
				2	–	NC + NC à action dépendante		**XY2CH13273**	0,900
				2	1	2 NC + 1 NO à action dépendante		**XY2CH13293** *(3)*	0,950

PF123219

XY2CH13253

Autres réalisations Versions avec soufflets en silicone.
Consulter notre Centre de Contact Clients.

(1) Voir les éléments séparés *page 12*.
(2) Bouton-poussoir coup de poing Ø 30 à impulsion et à serrure.
(3) Pour version avec trous taraudés ISO M20, ajouter H29 à la fin de la référence choisie.
*Exemple : **XY2CH13250** devient **XY2CH13250H29**.*
(4) Pour version avec trous taraudés 1/2" NPT, ajouter H7 à la fin de la référence choisie.
*Exemple : **XY2CH13190** devient **XY2CH13190H7**.*

Solutions de détection de sécurité

Arrêts d'urgence à commande par câble
Gamme XY2CE

PF123209

XY2CE2A250

PF123203

XY2CE1A450

PF123212

XY2CE2A450

PF123210

XY2CE2A296

PF123202

XY2CE1A296H7

XY2C_620_CPODA2016021

Arrêt d'urgence avec fenêtre de visualisation de la tension du câble.

Arrêts d'urgence à simple ancrage ISO M20 ou Pg 13,5 *(1)* et 1/2" NPT *(2)*

Ridoir ou tendeur rapide, câble et ressort d'extrémité à commander séparément *(3)*

Sans voyant de signalisation

Longueur du câble	Couleurs et matériaux	Réarmement	Tension d'alimentation	Type de contact			Ancrage du câble	Référence	Masse kg
≤ 70 m	Corps en Zamak rouge RAL 3000. Couvercle en inox Soufflets en nitrile.	Par poussoir affleurant	–	1	1	NC + NO à action dépendante	A droite	**XY2CE1A150** *(2)*	1,450
							A gauche	**XY2CE2A150** *(2)*	1,450
		Par poussoir capuchonné	–	1	1	NC + NO à action dépendante	A droite	**XY2CE1A250** *(2)*	1,450
							A gauche	**XY2CE2A250** *(2)*	1,450
				2	–	NC + NC à action dépendante	A droite	**XY2CE1A270** *(2)*	1,450
							A gauche	**XY2CE2A270** *(2)*	1,450
				2	2	NC + NO à action dépendante	A droite	**XY2CE1A290** *(2)*	1,450
							A gauche	**XY2CE2A290** *(2)*	1,450
		Par bouton tournant à serrure avec clé n° 421	–	1	1	NC + NO à action dépendante	A droite	**XY2CE1A450**	1,465
							A gauche	**XY2CE2A450** *(2)*	1,465
				2	–	NC + NC à action dépendante	A droite	**XY2CE1A470**	1,470
							A gauche	**XY2CE2A470**	1,470

Avec voyant de signalisation à DEL jaune (alimentation directe)

≤ 70 m	Corps en Zamak rouge RAL 3000. Couvercle en inox. Soufflets en nitrile.	Par poussoir capuchonné	∿/⎓ 24 à 130 V	2	2	NC + NO à action dépendante	A droite	**XY2CE1A296** *(2)*	1,470
							A gauche	**XY2CE2A296** *(2)*	1,470
			∿ 230 à 240 V	2	2	NC + NO à action dépendante	A droite	**XY2CE1A297** *(2)*	1,470
							A gauche	**XY2CE2A297** *(2)*	1,470

Autres réalisations

- Versions ATEX.
- Versions avec faible effort d'actionnement (< 125 N).
Flèche d'actionnement du câble < 300 mm.
- Versions à réarmement par "coup de poing" Ø 30 mm.
- Versions avec fenêtre de visualisation de la tension du câble pour un réglage avec couvercle fermé.
- Versions avec soufflets en silicone.
Consulter notre Centre de Contact Clients.

(1) Avec trous lisses pour presse-étoupe ISO M20 ou Pg 13,5.
(2) Pour version avec trous taraudés 1/2" NPT, ajouter H7 à la fin de la référence choisie (pour ces versions, le voyant de signalisation est rouge).
*Exemple : **XY2CE1A250** devient **XY2CE1A250H7**.*
(3) Voir les éléments séparés *page 12*.

Solutions de détection de sécurité

Arrêts d'urgence à commande par câble
Gamme XY2CED

PF123244

XY2CEDA190

PF123247

XY2CEDA290

PF123250

XY2CEDA590

PF123245

XY2CEDA196
XY2CEDA197

PF123248

XY2CEDA296
XY2CEDA297

PF123252

XY2CEDA296H7

Arrêts d'urgence à double ancrage ISO M20 ou Pg 13,5 et 1/2" NPT

Ridoir ou tendeur rapide et câble à commander séparément *(1)*

Longueur du câble	Couleurs et matériaux	Réarmement	Tension d'alimentation	Type de contact			Référence *(2)*	Masse kg
Sans voyant de signalisation								
L ⩾ 2 x 35 m **L ⩽ 2 x 70 m** (L ⩾ 2 x 35 m L ⩽ 2 x 100 m avec poulies et supports de poulies)	Corps en Zamak rouge RAL 3000. Couvercle en inox. Soufflets en nitrile.	Par poussoir affleurant	–	2	2	NC + NO à action dépendante	**XY2CEDA190** *(3)*	1,900
		Par poussoir capuchonné	–	2	2	NC + NO à action dépendante	**XY2CEDA290** *(3)*	1,900
		Par poussoir à clé n°455	–	2	2	NC + NO à action dépendante	**XY2CEDA590**	1,900
	Corps en Zamak rouge RAL 3000. Couvercle en inox. Soufflets en silicone.	Par poussoir affleurant	–	2	2	NC + NO à action dépendante	**XY2CEDC190**	1,900
		Par poussoir capuchonné	–	2	2	NC + NO à action dépendante	**XY2CEDC290**	1,900
		Par poussoir à clé n°455	–	2	2	NC + NO à action dépendante	**XY2CEDC590**	1,900
Avec voyant de signalisation à DEL jaune (alimentation directe)								
L ⩾ 2 x 35 m **L ⩽ 2 x 70 m** (L ⩾ 2 x 35 m L ⩽ 2 x 100 m avec poulies et supports de poulies)	Corps en Zamak rouge RAL 3000. Couvercle en inox. Soufflets en nitrile.	Par poussoir affleurant	∿/⎓ 24 à 130 V	2	2	NC + NO à action dépendante	**XY2CEDA196** *(3)*	1,900
			∿ 230 à 240 V	2	2	NC + NO à action dépendante	**XY2CEDA197**	1,900
		Par poussoir capuchonné	∿/⎓ 24 à 130 V	2	2	NC + NO à action dépendante	**XY2CEDA296** *(3)*	1,900
			∿ 230 à 240 V	2	2	NC + NO à action dépendante	**XY2CEDA297**	1,900
		Par poussoir à clé n°455	∿/⎓ 24 à 130 V	2	2	NC + NO à action dépendante	**XY2CEDA596** *(3)*	1,900
			∿ 230 à 240 V	2	2	NC + NO à action dépendante	**XY2CEDA597**	1,900
	Corps en Zamak rouge RAL 3000. Couvercle en inox. Soufflets en silicone.	Par poussoir affleurant	∿/⎓ 24 à 130 V	2	2	NC + NO à action dépendante	**XY2CEDC296**	1,900
		Par poussoir capuchonné	∿ 230 à 240 V	2	2	NC + NO à action dépendante	**XY2CEDC297**	1,900

Autres réalisations

- Versions ATEX.
- Versions avec faible effort d'actionnement (< 125 N).

Flèche d'actionnement du câble < 300 mm. Longueur maxi du câble : 2 x 50 m.
Longueur mini du câble : 2 x 3,6 m.

Consulter notre Centre de Contact Clients.

(1) Voir les éléments séparés page 12.
*(2) Les Arrêts d'urgence XY2CED sont fournis avec une cale de réglage **XY2CZ713** et deux ressorts d'extrémité **XY2CZ712**.*
(3) Pour version avec trous taraudés 1/2" NPT, ajouter H7 à la fin de la référence choisie (pour ces versions, le voyant de signalisation est rouge).
*Exemple : **XY2CEDA190** devient **XY2CEDA190H7**.*

Solutions de détection de sécurité

Arrêts d'urgence à commande par câble
Gamme XY2C

XY2C_620_CPODA2016018

XY2CZ30●●

Eléments séparés

Désignation	Diamètre mm	Utilisation pour	Longueur m	Référence	Masse kg
Câble galvanisé à gaine rouge	3,2	XY2CJ et XY2CH	10,5	**XY2CZ301**	0,280
			15,5	**XY2CZ3015**	0,410
			20,5	**XY2CZ3020**	0,550
			25,5	**XY2CZ302**	0,690
			30,5	**XY2CZ303**	0,830
	5	XY2CE	15,5	**XY2CZ1015**	0,850
			25,5	**XY2CZ102**	1,400
	5	XY2CE et XY2CED	50,5	**XY2CZ105**	2,750
			70,5	**XY2CZ107**	3,870
			100,5	**XY2CZ110**	5,520

PF123239

XY2CZ210
XY2CZ213

PF123260

XY2CZ713

PF123258

XY2CZ402
XY2CZ403
XY2CZ404

Désignation	Type	Utilisation pour	Référence unitaire	Masse kg
Tendeur rapide	–	XY2CJ	**XY2CZ210**	0,051
		XY2CE et XY2CED	**XY2CZ213**	0,090
Cale de réglage de tension du câble	–	XY2CED	**XY2CZ713** *(1)*	0,010
Ridoir	M6 x 60 + contre-écrou	XY2CJ	**XY2CZ402**	0,060
	M8 x 70 + contre-écrou	XY2CE, XY2CH et XY2CJ *(2)*	**XY2CZ404**	0,100
Lot de 2 ridoirs	M8 x 180 + contre-écrou	XY2CED	**XY2CZ403**	0,180

*(1) Une cale de réglage **XY2CZ713** et deux ressorts d'extrémité **XY2CZ712** sont fournis avec les Arrêts d'urgence **XY2CED**.*
*(2) Les Arrêts d'urgence **XY2CH13●●●** et **XY2CH14●●●** sont équipés en standard d'un tendeur rapide de câble intégré. Il n'est donc pas utile de commander un ridoir.*

Solutions de détection de sécurité

Arrêts d'urgence à commande par câble
Gamme XY2C

XY2C_620_CPODA2016006

XY2CZ503
XY2CZ513

XY2C_620_CPODA2016007

XY2CZ523

PF123265

XY2CZ705

PF123264

XY2CZ601

PF123263

XY2CZ708

XY2C_620_CPODA2016008

XY2CZ602

XY2C_620_CPODA2016004

XY2CZ701

PF123268

XY2CZ703

PF123266

XY2CZ702

PF123259

XY2CZ712

Eléments séparés *(suite)*

Désignation	Type	Utilisation pour	Référence unitaire	Masse kg
Lot de 10 attache-câble	Simple	Câble Ø 3,2 mm	**XY2CZ503**	0,007
	Double	Câble Ø 3,2 mm	**XY2CZ513**	0,016
	Etrier	Câble Ø 3,2 mm	**XY2CZ523**	0,050
		Câble Ø 5 mm	**XY2CZ524**	0,080
Support de câble	Fixe	Tous modèles	**XY2CZ601**	0,030
Lot de 10 supports de câble	Fixe	Tous modèles	**XY2CZ611**	0,032
Emerillon	–	Tous modèles	**XY2CZ602**	0,130
Support de poulie	–	Tous modèles	**XY2CZ705**	0,060
Lot de 10 supports de poulie	–	Tous modèles	**XY2CZ715**	0,650
Poulie	Câble Ø 5 mm maxi	Tous modèles	**XY2CZ708**	0,056
Lot de 10 poulies	Câble Ø 5 mm maxi	Tous modèles	**XY2CZ718**	0,550
Lot de 10 protecteurs d'extrémité	–	Câble Ø 3,2 mm	**XY2CZ701**	0,002
		Câble Ø 5 mm	**XY2CZ704**	0,010
Ressort d'extrémité	–	XY2CJ et XY2CH	**XY2CZ703**	0,035
	–	XY2CE	**XY2CZ702**	0,080
Lot de 2 ressorts d'extrémité	–	XY2CED	**XY2CZ712** *(1)*	0,220

*(1) Une cale de réglage **XY2CZ713** et deux ressorts d'extrémité **XY2CZ712** sont fournis avec les Arrêts d'urgence **XY2CED**.*

Solutions de détection de sécurité

Arrêts d'urgence à commande par câble
Gamme XY2C

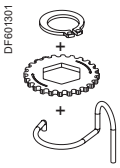

XY2CZ918

XY2CZ96140
XY2CZ96200

Kits de montage

Composition du kit	Utilisation pour	Diamètre du câble	Longueur du câble	Référence	Masse
		mm	m		kg
1 ressort + 1 rondelle crantée + 1 circlip	XY2CH	–	–	**XY2CZ918**	0,010
1 câble galvanisé + 1 attache-câble (type étrier) + 1 ressort d'extrémité **XY2CZ703**	XY2CJ et XY2CH	3,2	10,5	**XY2CZ9310**	0,444
			15,5	**XY2CZ9315**	0,581
			20,5	**XY2CZ9320**	0,635
			30,5	**XY2CZ9330**	1,055
1 câble galvanisé + 1 attache-câble (type étrier) + 1 tendeur **XY2CZ210** + 12 supports de câble **XY2CZ601** + 1 ressort d'extrémité **XY2CZ703**	XY2CJ	3,2	30,5	**XY2CZ9425**	2,045
1 câble galvanisé + 4 attache-câble (type étrier) + 1 ridoir **XY2CZ404**, + 11 supports de câble **XY2CZ601** + 2 protecteurs d'extrémité + 1 ressort d'extrémité **XY2CZ702**	XY2CE	5	25,5	**XY2CZ9525**	1,853
1 câble galvanisé + 4 attache-câble (type étrier) + 1 ridoir **XY2CZ404**, + 19 supports de câble **XY2CZ601** + 2 protecteurs d'extrémité + 1 ressort d'extrémité **XY2CZ702**	XY2CE	5	50,5	**XY2CZ9550**	3,240
1 câble galvanisé + 4 attache-câble (type étrier) + 1 ridoir **XY2CZ404**, + 26 supports de câble **XY2CZ601** + 2 protecteurs d'extrémité + 1 ressort d'extrémité **XY2CZ702**	XY2CE	5	70,5	**XY2CZ9570**	4,426
2 câbles galvanisés + 2 attache-câble (type étrier) + 2 tendeurs rapides **XY2CZ213**	XY2CED	5	2 x 50,5	**XY2CZ96100**	5,910
2 câbles galvanisés + 2 attache-câble (type étrier) + 2 tendeurs rapides **XY2CZ213**	XY2CED	5	2 x 70,5	**XY2CZ96140**	8,080
2 câbles galvanisés + 2 attache-câble (type étrier) + 2 tendeurs rapides **XY2CZ213**	XY2CED	5	2 x 100,5	**XY2CZ96200**	11,340

Solutions de détection de sécurité

Arrêts d'urgence à commande par câble
Gamme XY2C

601438

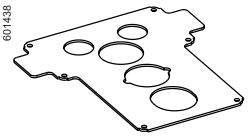

XY2CZ805

Eléments de rechange

Désignation	Utilisation pour	Type	Référence	Masse kg
Boutons-poussoirs à impulsion bleus pour réarmement	XY2CE et XY2CED	Affleurant avec marquage "R"	**ZB5AA639**	0,018
		Capuchonné	**ZB5AP6S**	0,019
		Coup de poing Ø 30	**ZB5AC64**	0,027
Boutons tournants déverrouillables par clé	XY2CE et XY2CED	Avec clé n° 421	**ZB5AG612R26**	0,064
		Avec clé n° 455	**ZB5AG6R26**	0,064
Clés pour bouton de réarmement	XY2CH, XY2CE et XY2CED	N° 421	**Q99900911**	0,006
		N° 455	**Q99900901**	0,006
Têtes de voyant	XY2CE et XY2CED	Rouge	**XY2CZ800**	0,015
		Orange	**XY2CZ801**	0,015
Lot de 5 joints de couvercle	XY2CE et XY2CED	–	**XY2CZ805**	0,122
Ecrou de fixation en plastique gris	XY2CE et XY2CED	–	**ZB5AZ901**	0,002
Clé de serrage d'écrou en plastique gris	XY2CE et XY2CED Pour écrou de fixation ZB5AZ901	–	**ZB5AZ905**	0,016

803023

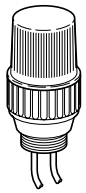

XY2CZ●●●●

Désignation	Utilisation pour	Tension	Vente par quanité indivisible	Référence unitaire	Masse kg
Voyant avec lampe DL1AA●●● fournie	XY2CH Couleur : orange	∿/⎓ 24 V	–	**XY2CZ0024** *(1)*	0,035
		∿/⎓ 130 V	–	**XY2CZ0130** *(1)*	0,035
		∿/⎓ 230 V	–	**XY2CZ0230** *(1)*	0,035
DEL d'alimentation	XY2CE et XY2CED Couleur : rouge	∿/⎓ 24 V	5	**ZALVB4**	0,015
		∿ 48 à 120 V	5	**ZALVG4**	0,015
		∿ 230 à 240 V	5	**ZALVM4**	0,015
	XY2CE et XY2CED Couleur : jaune	∿/⎓ 24 V	5	**ZALVB5**	0,015
		∿ 48 à 120 V	5	**ZALVG5**	0,015
		∿ 230 à 240 V	5	**ZALVM5**	0,015
Lampe à incandescence à culot à vis	XY2CH	24 V - 6 W	10	**DL1AA024**	0,004
		130 V - 6 W	10	**DL1AA127**	0,004
		230 V - 6 W	10	**DL1AA220**	0,004

(1) A utiliser uniquement en éléments de rechange sur des produits déjà équipés de voyants. Le montage d'un voyant XY2CZ●●● sur des Arrêts d'urgence XY2CH entraîne la perte des homologations CCC.

Arrêts d'urgence à simple ancrage

XY2CJ

XY2CJS●●

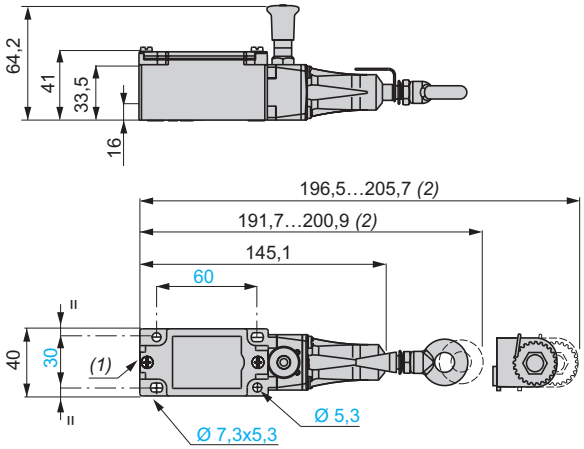

XY2CJR●● et **XY2CJL●●** (dimensions identiques avec ancrage à droite ou à gauche)

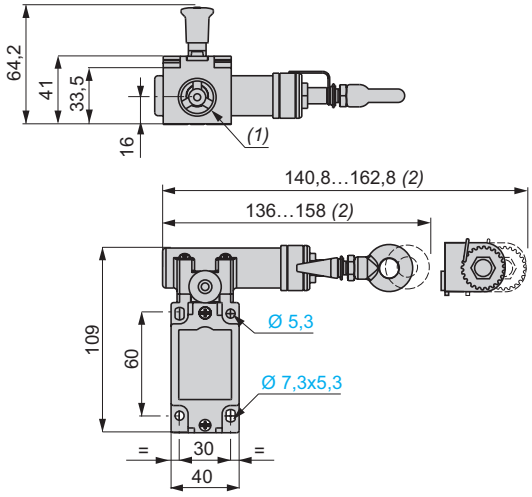

XY2CH

Sans voyant de signalisation

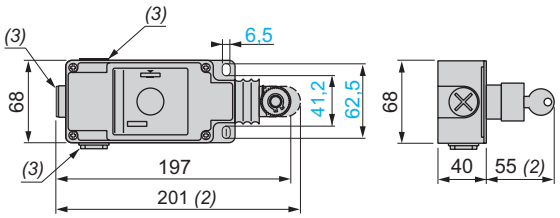

Avec voyant de signalisation

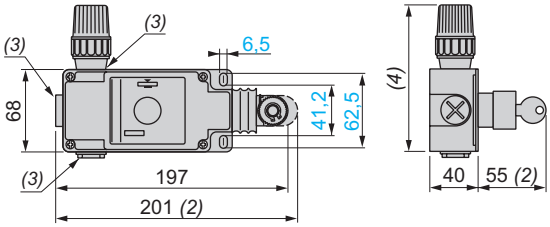

XY2CE

XY2CE1A●●● et **XY2C2A●●●** (dimensions identiques avec ancrage à droite ou à gauche)

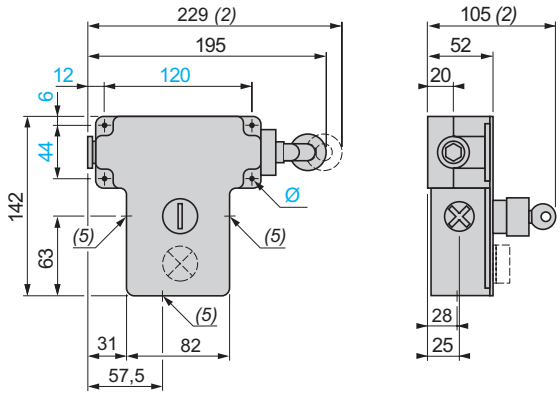

*(1) Entrées taraudées pour presse-étoupe 13 (Pg 13,5). Pour ISO M20, la référence devient **XY2CJ●●●H29.** Pour 1/2" NPT, la référence devient **XY2CJ●●●H7**.*
(2) Débattement maximum.
*(3) Entrées taraudées pour presse-étoupe 13 (Pg 13,5). Pour ISO M20, la référence devient **XY2CH●●●H29**. Pour 1/2" NPT, la référence devient **XY2CH●●●H7**.*
(4) 121 mm : versions 24 V et 48 V. 131 mm : versions 130V et 230 V.
*(5) 3 trous lisses pour presse-étoupe 13 (Pg 13,5) ou ISO M20. Pour 1/2" NPT, la référence devient **XY2CE●●●H7** ou **XY2CED●●●H7**.*
Ø : 4 trous oblongs Ø 6 mm.

Arrêts d'urgence à double ancrage

XY2CED

XY2CEDA●●● et XY2CEDC●●●

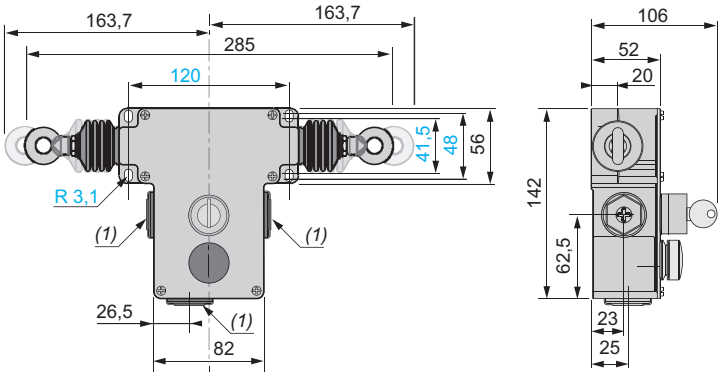

Accessoires

Tendeurs rapides

XY2CZ213

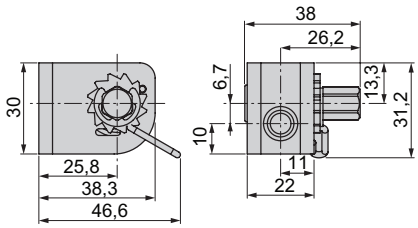

XY2CZ210

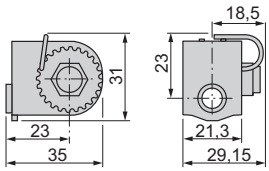

Supports de câbles et poulie

XY2CZ705

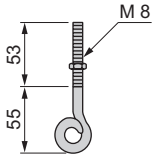

XY2CZ601

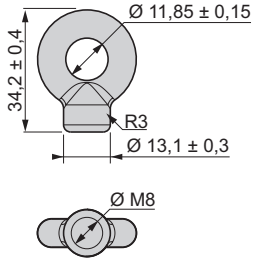

XY2CZ708

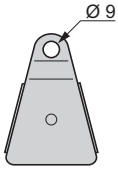

*(1) 3 trous lisses pour presse-étoupe 13 (Pg 13,5) ou ISO M20. Pour 1/2" NPT, la référence devient **XY2CE●●●H7** ou **XY2CED●●●H7**.*

Index des références

D

DL1AA024 15
DL1AA127 15
DL1AA220 15

Q

Q99900901 15
Q99900911 15

X

XY2CE1A150 10
XY2CE1A250 10
XY2CE1A270 10
XY2CE1A290 10
XY2CE1A296 10
XY2CE1A297 10
XY2CE1A450 10
XY2CE1A470 10
XY2CE2A150 10
XY2CE2A250 10
XY2CE2A270 10
XY2CE2A290 10
XY2CE2A296 10
XY2CE2A297 10
XY2CE2A450 10
XY2CE2A470 10
XY2CEDA190 11
XY2CEDA196 11
XY2CEDA197 11
XY2CEDA290 11
XY2CEDA296 11
XY2CEDA297 11
XY2CEDA590 11
XY2CEDA596 11
XY2CEDA597 11
XY2CEDC190 11
XY2CEDC290 11
XY2CEDC296 11
XY2CEDC297 11
XY2CEDC590 11
XY2CH13150 9
XY2CH13170 9
XY2CH13190 9
XY2CH13250 9
XY2CH13253 9
XY2CH13270 9
XY2CH13273 9
XY2CH13290 9
XY2CH13293 9
XY2CH13350 9
XY2CH13370 9
XY2CH13390 9
XY2CH13450 9
XY2CH13470 9
XY2CJL15 8
XY2CJL17 8
XY2CJL19 8
XY2CJR15 8
XY2CJR17 8
XY2CJR19 8
XY2CJS15 8
XY2CJS17 8
XY2CJS19 8
XY2CZ0024 15
XY2CZ102 12
XY2CZ105 12
XY2CZ107 12
XY2CZ110 12
XY2CZ0130 15
XY2CZ210 12
XY2CZ213 12
XY2CZ0230 15
XY2CZ301 12
XY2CZ302 12
XY2CZ303 12
XY2CZ402 12
XY2CZ403 12
XY2CZ404 12
XY2CZ503 13
XY2CZ513 13
XY2CZ523 13
XY2CZ524 13
XY2CZ601 13
XY2CZ602 13
XY2CZ611 13
XY2CZ701 13
XY2CZ702 13
XY2CZ703 13
XY2CZ704 13
XY2CZ705 13
XY2CZ708 13
XY2CZ712 13
XY2CZ713 12
XY2CZ715 13
XY2CZ718 13
XY2CZ800 15
XY2CZ801 15
XY2CZ805 15
XY2CZ918 14
XY2CZ1015 12
XY2CZ3015 12
XY2CZ3020 12
XY2CZ9310 14
XY2CZ9315 14
XY2CZ9320 14
XY2CZ9330 14
XY2CZ9425 14
XY2CZ9525 14
XY2CZ9550 14
XY2CZ9570 14
XY2CZ96100 14
XY2CZ96140 14
XY2CZ96200 14

Z

ZALVB4 15
ZALVB5 15
ZALVG4 15
ZALVG5 15
ZALVM4 15
ZALVM5 15
ZB5AA639 15
ZB5AC64 15
ZB5AG6R26 15
ZB5AG612R26 15
ZB5AP6S 15
ZB5AZ901 15
ZB5AZ905 15

www.tesensors.com

Ce catalogue présente les produits vendus par TMSS France, ses filiales et autres sociétés affiliées.

Le contenu de ce document, y compris les spécifications et caractéristiques techniques des produits, sont susceptibles d'être révisés à tout moment sans préavis en raison des progrès constants en matière de méthodologie, conception et fabrication produit.

Sous réserve des dispositions législatives applicables, TMSS France, ses filiales et autres sociétés affiliées ne seront en aucun cas responsables des dommages résultant de ou en relation avec (a) les informations descriptives ou techniques contenues dans ce document, ou (b) toute erreur ou omission pouvant être contenue dans ce catalogue, ou (c) toute utilisation faite, ou décision, acte pris(e) par toute personne ou tout tiers sur la base des informations fournies.

TMSS FRANCE, SES FILIALES OU AUTRES SOCIÉTÉS AFFILIÉES, LE CAS ECHEANT, NE GARANTISSENT EN AUCUN CAS, QUE CELA SOIT DE MANIERE EXPLICITE OU IMPLICITE, QUE LES INFORMATIONS CONTENUES DANS CE DOCUMENT, Y COMPRIS LES SPECIFICATIONS ET CARACTERISTIQUES TECHNIQUES DES PRODUITS AINSI QUE LES PRODUITS EN EUX-MEMES, REPONDENT AUX BESOINS ET EXIGENCES DE PERFORMANCE DE L'UTILISATEUR.

Telemecanique™ Sensors est une marque de Schneider Electric Industries SAS utilisée sous licence par TMSS France. Toutes les autres marques citées dans ce catalogue sont la propriété TMSS France, de ses filiales ou autres sociétés affiliées ou, le cas échéant, de ses concédants de licence.

Ce catalogue et son contenu sont protégés par les lois applicables en matière de droits d'auteur et ne sont fournis qu'à titre informatif.

Ce catalogue ne peut être reproduit ou transmis, en tout ou partie, sous quelque forme ou par quelque moyen que ce soit, à quelque fin que ce soit, sans l'autorisation écrite préalable TMSS France. Les droits d'auteur et autre droit de propriété intellectuelle sur le contenu de ce catalogue (y compris, mais sans s'y limiter, les fichiers audio, vidéo, les textes et les photographies) appartiennent TMSS France, à ses filiales et autres sociétés affiliées ou, le cas échéant, à ses concédants de licence. Aucun droit de quelque nature que ce soit n'est concédé, cédé ou transmis de quelque manière que ce soit aux personnes qui accèdent à ces informations.

En raison de l'évolution des normes et du matériel, les caractéristiques indiquées par les textes et les images de ce document ne nous engagent qu'après confirmation par nos services.

©2024, TMSS France, Tous droits réservés.

TMSS France

SAS au capital de 366 931 214 €
Tour Eqho, 2 avenue Gambetta
92 400 Courbevoie – France
908 125 255 RCS de Nanterre

Février 2024 - V1.1

TESEBRO000051FR