RFID OsiSense® XG

Estación compacta

Manual de explotación

Traducción del manual original

YAGEO GROUP Brings you

Telemecanique Sensors

Este documento contiene información general y técnica relativa a los productos comercializados por TMSS France, sus filiales y otras empresas asociadas.

La información y las características contenidas en este documento no pretenden en ningún caso sustituir los análisis y ensayos que debe realizar el usuario o integrador de los productos. Es responsabilidad de cada usuario o integrador realizar los análisis de riesgos y ensayos necesarios de los productos para garantizar su adecuación a sus necesidades específicas y a las prestaciones esperadas. Ni TMSS France ni ninguna de sus filiales o empresas asociadas podrán ser consideradas responsables del uso indebido de la información contenida en este documento.

Telemecanique™ Sensors es una marca comercial de Schneider Electric Industries SAS utilizada bajo licencia por TMSS France. Todas las demás marcas comerciales mencionadas en este documento son propiedad de TMSS France, sus filiales u otras empresas afiliadas o, en su caso, de sus licenciantes.

Tabla de contenido

Información de seguridad 5
Acerca del manual 6
Información general 8
- Presentación del sistema 8
- Principio de intercambio 9
- Equipo de la gama OsiSense® XG 9

Instalación del sistema 11
- Definición del entorno del sistema 11
- Configuración de la Estación compacta 16
- Conexión de la Estaciones compactas 21
- Cableado de una red Modbus 23
- Cableado de una red Ethernet Modbus TCP//IP 25
- Conexión de una caja de distribución TCSAMT31FP 26

Ajuste de los parámetros del sistema 30
- Ajuste de los parámetros de las Estación compacta 30
- Ajuste de los parámetros del PLC 33

Principios de funcionamiento 35
- Zonas de memoria 35
- Zona de memoria de sistema de la Estación compacta 35
- Zona de memoria de comando/instrucciones de la Estación compacta 37
- Zona de memoria de la etiqueta 44

Comunicación con el protocolo Modbus 46
- General 46
- Solicitudes 47
- Puerto de la consola 51

Diagnóstico 53
- Diagnóstico de un fallo 53

Ejemplos de cableado y preguntas frecuentes 55
- Ejemplos de cableado 55
- Preguntas frecuentes 60
- Ejemplo de programación de M221 67

Glosario 71

Información de seguridad

Información importante

Lea atentamente estas instrucciones y observe el equipo para familiarizarse con el dispositivo antes de instalarlo, utilizarlo, revisarlo o realizar su mantenimiento. Los mensajes especiales que se ofrecen a continuación pueden aparecer a lo largo de la documentación o en el equipo para advertir de peligros potenciales, o para ofrecer información que aclara o simplifica los distintos procedimientos.

La inclusión de este icono en una etiqueta “Peligro” o “Advertencia” indica que existe un riesgo de descarga eléctrica, que puede provocar lesiones si no se siguen las instrucciones.

Éste es el icono de alerta de seguridad. Se utiliza para advertir de posibles riesgos de lesiones. Observe todos los mensajes que siguen a este icono para evitar posibles lesiones o incluso la muerte.

⚠ PELIGRO

PELIGRO indica una situación de peligro que, si no se evita, **provocará** lesiones graves o incluso la muerte.

⚠ ADVERTENCIA

ADVERTENCIA indica una situación de peligro que, si no se evita, **podría provocar** lesiones graves o incluso la muerte.

⚠ ATENCIÓN

ATENCIÓN indica una situación peligrosa que, si no se evita, **podría provocar** lesiones leves o moderadas.

AVISO

AVISO indica una situación potencialmente peligrosa que, si no se evita, **puede provocar** daños en el equipo.

Tenga en cuenta

La instalación, manejo, puesta en servicio y mantenimiento de equipos eléctricos deberán ser realizados sólo por personal cualificado. Schneider Electric no se hace responsable de ninguna de las consecuencias del uso de este material.

Una persona cualificada es aquella que cuenta con capacidad y conocimientos relativos a la construcción, el funcionamiento y la instalación de equipos eléctricos, y que ha sido formada en materia de seguridad para reconocer y evitar los riesgos que conllevan tales equipos.

Acerca del manual

Alcance del documento

En este manual se describe cómo utilizar la Estación compacta OsiSense XG y los accesorios asociados.

Campo de aplicación

Este documento se aplica a OsiSense® XG, versión ≥ 3.9.

Las características técnicas de los dispositivos que se describen en este manual también se encuentran online. Para acceder a esta información online:

Paso	Acción
1	Vaya a la página de inicio de Telemecanique Sensors *www.tesensors.com*.
2	En el cuadro **Buscar**, escriba el número de modelo de un producto o el nombre de una gama de productos. • No incluya espacios en blanco en el número de modelo o la gama de productos. • Para obtener información sobre módulos similares agrupados, utilice los asteriscos (*).
3	Si ha introducido un número de modelo, vaya a los resultados de búsqueda de **Hojas de datos de productos** y haga clic en el número de modelo deseado. Si ha introducido el nombre de una gama de productos, vaya a los resultados de búsqueda de **Gamas de productos** y haga clic en la gama deseada.
4	Si aparece más de un número de modelo en los resultados de búsqueda de **Products**, haga clic en el número de modelo deseado.
5	Es posible que necesite desplazar la visualización hacia abajo para consultar la hoja de datos en función del tamaño de la pantalla.
6	Para guardar o imprimir una hoja de datos como archivo .pdf, haga clic en **Descargar hoja de datos de producto**.

Las características que se indican en este manual deben coincidir con las que figuran online. De acuerdo con nuestra política de mejoras continuas, es posible que a lo largo del tiempo revisemos el contenido con el fin de elaborar documentos más claros y precisos. En caso de que detecte alguna diferencia entre el manual y la información online, utilice esta última para su referencia.

Información relacionada con el producto

⚠ADVERTENCIA

FUNCIONAMIENTO IMPREVISTO DEL EQUIPO

- La aplicación de este producto requiere experiencia en el diseño y la programación de sistemas de control. Solo las personas con dicha experiencia deben estar autorizadas a programar, instalar, modificar y aplicar este producto.
- Siga todos los códigos y normativas de seguridad locales y nacionales.

Si no se siguen estas instrucciones, pueden producirse lesiones graves, muerte o daños en el equipo.

Documentos relacionados

Título de la documentación	Número de referencia
XGST2020 Terminal XG - Guía de inicio rápido	HRB34094
XGST2020 Handheld Terminal - Software Guide	EIO0000002166 (ING), EIO0000002167 (FRA)
Splitter box, Ethernet Modbus TCP/IP - User Guide	1655668 04 (ENG/FRA)
Caja de distribución, PROFIBUS-DP - Manual del usuario	EIO0000000046 (ING) EIO0000000047 (FRA) EIO0000000768 (ESP)
Caja de distribución, EtherNet/IP - Manual del usuario	EIO0000000867 (ING), EIO0000000868 (FRA), EIO0000000869 (ESP)

Puede descargar estas publicaciones técnicas y otra información técnica adicional de nuestro sitio web *www.tesensors.com*.

Código QR

Hay un código QR con la dirección web de Telemecanique Sensors en la Estación compacta. En este sitio web encontrará documentos y archivos técnicos.

http://www.qr.tesensors.com/XG0003

Comentarios del usuario

Estamos abiertos a sus comentarios sobre este documento. Puede ponerse en contacto con nosotros enviando un correo electrónico a customersupport@tesensors.com.

Información general

Objeto de este capítulo

En este capítulo se presenta la OsiSense XG Estaciones compactas y la gama de equipo asociada.

Presentación del sistema

Definición de RFID

RFID es el uso de radiotransmisión para identificar y buscar objetos.

Los sistemas RFID se basan en tres componentes principales:

- Un lector (estación de lectura/escritura)
- Una antena de radio
- Una etiqueta electrónica

Funcionamiento de un sistema RFID

La etiqueta está fijada en el objeto para su identificación o seguimiento. No hay contacto con el lector. Esto significa que la etiqueta se puede colocar en el interior de objetos (cajas, bolsas, etc.) y que el lector se puede colocar detrás de una pantalla protectora siempre que los materiales no sean metálicos.

Cuando una etiqueta entra en el campo generado por el lector, detecta la señal e intercambia los datos (de lectura o escritura) entre su memoria y el lector.

Presentación de la oferta OsiSense XG

OsiSense XG es una oferta de sistema RFID:

- Trazabilidad y seguimiento de elementos
- Flexibilidad de sistemas de producción
- Varios tipos de control de acceso

Un sistema abierto:

- Sistema compatible con etiquetas que cumplen con las normativas ISO 14443 e ISO 15693
- Protocolos Modbus, Modbus TCP/IP, EtherNet/IP y Profibus.

Un sistema sencillo:

- Estación sin programación
- Datos formateados conforme a estándares PLC (registros de 16 bits)
- Configuración automática de parámetros de comunicación (velocidad, formato, etc.)
- Cableado rápido con conectores M12
- Amplia gama de cables y accesorios de montaje
- Posibilidad de uso de soportes metálicos

Sistema integrado:

- Lector, antena de radio y funciones de red en la misma caja.
- El lector RFID industrial más pequeño

Principio de intercambio

Presentación

La Estación compacta se utiliza para enviar información de la etiqueta al PLC y viceversa.

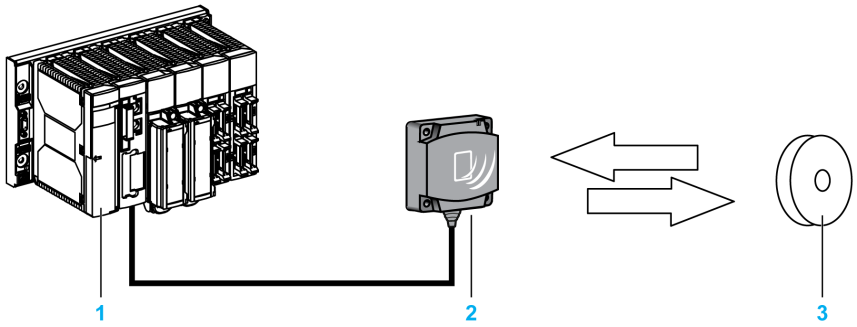

Fases del proceso

En esta tabla se muestran las diversas fases del intercambio de datos:

Fase	Intercambio de datos	
	PLC **Estación compacta**	**Estación compacta** **Etiqueta electrónica**
1		Búsqueda de una etiqueta electrónica en el área de diálogo →
2		Respuesta positiva ←
3	Envío de un comando de lectura/escritura →	
4		Ejecución del comando (con verificaciones) ↔
5	Devolución de un informe ←	

NOTA:

- Si se lleva a cabo la fase 3 sin etiquetas electrónicas, se devolverá un mensaje de error al PLC.
- La fase 4 se reiniciará automáticamente (hasta tres veces) si se detecta un error. Si cuando haya acabado la fase 4, el error persiste, en la fase 5 se devolverá un informe de error detectado.

Equipo de la gama OsiSense® XG

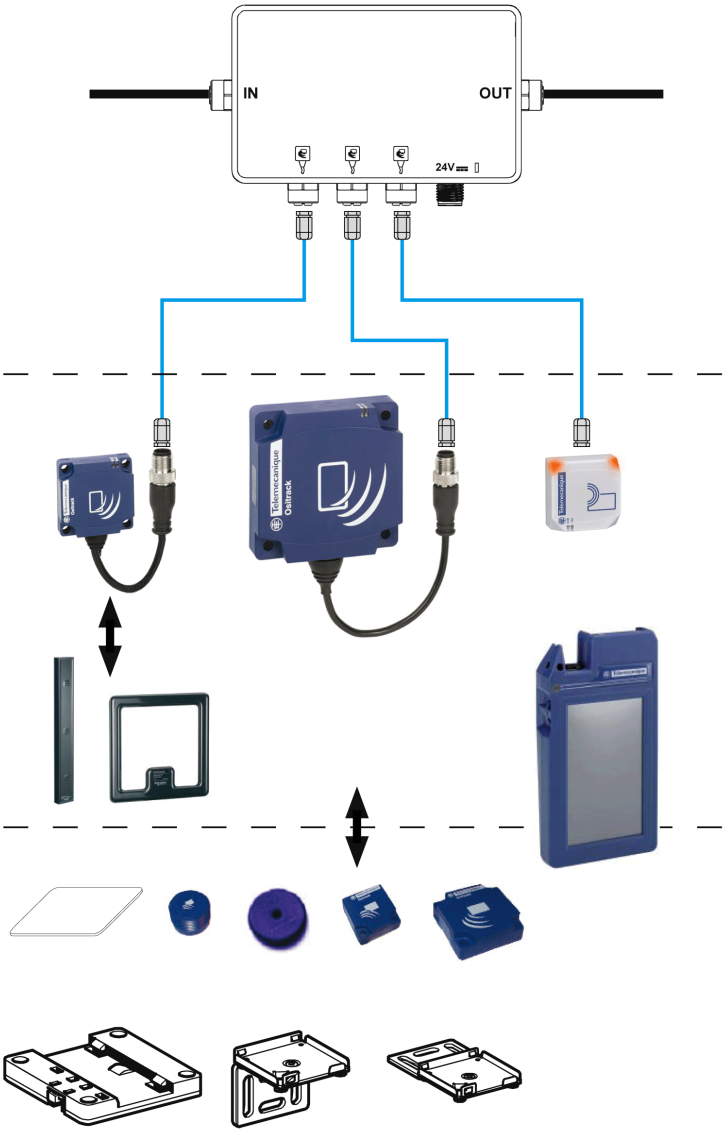

Cableado mediante el conector M12:

- Cajas de distribución adecuadas para redes de Schneider Electric (Modbus, Profibus, Ethernet Modbus TCP/IP, EtherNet/IP)
- Red alimentada entre las Estaciones compactas y la caja de distribución
- Gama de cables

Estaciones compactas que incorporan todas las funciones de red y RFID en el mismo dispositivo.

Etiquetas industriales

Montaje

Instalación del sistema

Objeto de este capítulo

En este capítulo se describe el procedimiento para instalar la OsiSense XG Estación compacta.

Definición del entorno del sistema

Características de la Estación compacta

La tabla contiene las características técnicas de la Estaciones compactas:

Characteristics		**XGCS4901201 - formato 40**	**XGCS8901201 - formato 80**	**XGCS490B201**	**XGCS49LB201**
Temperatura	Funcionamiento	De -25 a +70 °C (-13…158 °F)		De -40 a +70 °C (-40...158 °F)	
	Almacenamiento	De -40 a +85 °C (-40...+185°F)		De -40 a +85 °C (-40...+185°F)	
Grado de protección		IP65 según la norma IEC 60529			IP69K en la parte frontal IP65 en la parte posterior
Resistencia a las vibraciones EN 60068.2.27 EN 60068.2.6		2 mm (0,078 in) de 5 a 29,5 Hz / 7 g (7 gn) de 29,5 a 150 Hz 30 g (30 gn) / 11 ms			
Resistencia a impactos mecánicos		IK04 conforme a EN 50102		IK04 conforme a EN 50102	
Estándares/Certificaciones		CE, cULus, EN 300330-1/2, EN 301489-01/03, FCC parte 15 IC			
Inmunidad a las perturbaciones		Resistencia a las descargas electrostáticas, campos electromagnéticos radiados, corrientes transitorias rápidas, sobretensiones eléctricas, interferencias conducidas e inducidas y campos magnéticos de frecuencia de alimentación conforme a IEC 61000/EN 55022.			
Dimensiones de la unidad		40 × 40 × 15 mm (1.57 × 1.57 × 0.59 in)	80 × 80 × 26 mm (3.15 × 3.15 × 1.02 in)	40 × 40 × 15 mm (1.57 × 1.57 × 0.59 in) Diámetro de montaje 22 mm (0,87 in)	
Frecuencia de RFID		13,56 MHz			
Tipo de etiqueta asociada		Etiquetas estandarizadas ISO 15693 e ISO 14443 Detección automática del tipo de etiqueta			
Distancia de detección nominal (según la etiqueta asociada)		De 18 a 70 mm (de 0,70 a 2,75 in)	De 20 a 100 mm (de 0,78 a 3,94 in)	De 10 a 70 mm (De 0,39 a 2,75 in)	
Valor nominal de alimentación eléctrica		24 V CC PELV			
Límites de tensión de alimentación		De 19,2 a 29 V ondulación incluida			
Consumo		< 60 mA			
Conexiones serie	Tipo	RS485			
	Protocolo	Modbus RTU			
	Velocidad	De 9600 a 115 200 baudios: Detección automática			
Visualización		1 LED de dos colores para la comunicación de red 1 LED de dos colores para la comunicación RFID (etiqueta presente, diálogo Estación compacta/etiqueta)			
Luces		-			2 luces multicolor (7 colores)
Conexión		Conector M12 macho de 5 contactos para la conexión a la red de comunicación y la alimentación eléctrica			
Par de apriete para el montaje		< 1 Nm (8,85 lbf-in)	< 3 Nm (26,55 lbf-in)	< 2,2 Nm (19,5 lbf-in)	

NOTA: El desarrollador no se hace responsable de ninguna interferencia por ondas de radio o televisión originada a consecuencia de modificaciones no autorizadas en este material. Es muy probable que dichas modificaciones supongan la cancelación de los derechos de uso de este material.

ADVERTENCIA PARA LOS USUARIOS EN ESTADOS UNIDOS Y CANADÁ

ADVERTENCIA PARA LOS USUARIOS EN ESTADOS UNIDOS

Declaración sobre interferencias de la Comisión Federal de Comunicaciones

Este equipo cumple con los límites de exposición a radiación de la FCC establecidos para un entorno no controlado bajo las siguientes condiciones:

1. Este equipo deberá instalarse y operarse de modo que se mantenga una distancia de separación mínima de 20 cm entre el radiador (antena) y el cuerpo del usuario/persona cercana en todo momento.
2. Este transmisor no debe compartir ubicación ni utilizarse junto con ninguna otra antena ni transmisor.

Este equipo ha sido sometido a pruebas, tras las cuales se concluyó que cumple con los límites estipulados para los dispositivos digitales de clase B, en conformidad con la parte 15 de las normas de la FCC. El objeto de estos límites es proporcionar un grado razonable de protección contra las interferencias perjudiciales cuando los equipos funcionan en áreas residenciales. Este equipo genera, utiliza y puede irradiar energía en frecuencias de radio y, si no se instala y utiliza de acuerdo con el manual de instrucciones, podría provocar interferencias perjudiciales en las radiocomunicaciones. Sin embargo, no existe garantía de que este equipo no provoque interferencias en una instalación particular.

Si este equipo causa interferencias perjudiciales en la recepción de radio y televisión, lo cual se puede comprobar encendiendo y apagando el equipo, se recomienda al usuario que tome una de las siguientes medidas para corregir la interferencia:

- Reoriente o reubique la antena receptora.
- Aumente la separación entre el equipo y el receptor.
- Conecte el equipo a una salida de un circuito distinto al circuito al que está conectado el receptor.
- Consulte con el proveedor o con un técnico de radio/TV experto.

Este dispositivo cumple las indicaciones del apartado 15 de las normas de la FCC. Su funcionamiento está sujeto a las dos condiciones siguientes:

1. Este dispositivo no puede causar interferencias perjudiciales.
2. Este dispositivo debe aceptar las interferencias recibidas, incluidas aquellas que puedan causar un funcionamiento no deseado.

MODIFICACIONES NO PERMITIDAS

AVISO: Está prohibido realizar cualquier modificación, alteración o cambio sin permiso por escrito de SCHNEIDER ELECTRIC. Cualquier cambio o modificación en este equipo que no esté expresamente aprobado por SCHNEIDER ELECTRIC puede causar interferencias dañinas, anulará la autorización de la FCC para operar este equipo y anulará la garantía de SCHNEIDER ELECTRIC.

ADVERTENCIA PARA LOS USUARIOS EN CANADÁ / *ATTENTION POUR LES UTILISATEURS AU CANADA*

Este dispositivo contiene transmisores/receptores exentos de licencia que cumplen con las normas RSS de Innovación, Ciencia y Desarrollo Económico de Canadá exentas de licencia. Su funcionamiento está sujeto a las dos condiciones siguientes:

1. Este dispositivo no puede causar interferencias.
2. Este dispositivo debe aceptar las interferencias recibidas, incluidas aquellas que puedan causar un funcionamiento no deseado del dispositivo.

Este equipo cumple con los límites de exposición a radiación de RSS102 establecidos para un entorno no controlado bajo las siguientes condiciones:

1. Este equipo deberá instalarse y operarse de modo que se mantenga una distancia de separación mínima de 20 cm entre el radiador (antena) y el cuerpo del usuario/persona cercana en todo momento.
2. Este transmisor no debe compartir ubicación ni utilizarse junto con ninguna otra antena ni transmisor.

L'émetteur/récepteur exempt de license contenu dans le présent appareil est conforme aux CNR d'Innovation, Sciences et Développement Economique Canada applicables aux appareils radio exempts de license. L'exploitation est autorisée aux deux conditions suivantes :

1. *il ne doit pas produire de brouillage, et*
2. *l'appareil doit accepter tout brouillage radioélectrique reçu, même si ce brouillage est susceptible d'en compromettre le fonctionnement.*

Cet équipement est conforme aux limites d'expositions de la CNR102 applicables pour un environnement non contrôlé aux conditions suivantes :

1. *Cet équipement devra être installé et fonctionner de telle manière qu'une distance minimale de séparation de 20 cm soit maintenue entre la partie rayonnante (l'antenne) et l'utilisateur / les personnes à proximité à tout moment.*
2. *Cet émetteur ne doit pas être co-localisé ou opérer en conjonction avec tout autre antenne ou émetteur.*

Referencias:

	XGCS4901201	**XGCS8901201**	**XGCS490B201**	**XGCS49LB201**
FCC ID	TW6XGCS4	TW6XGCS8	Y7HXGCS4L	Y7HXGCS4L
IC	7002B-XGCS4	7002B-XGCS8	7002C-XGCS4L	7002C-XGCS4L
PMN	XGCS4	XGCS8	XGCS4L	XGCS4L

Características de etiqueta

Esta tabla contiene las características técnicas de las etiquetas con memoria EEPROM:

Tipo de etiqueta	**XGHB123345**	**XGHB444345**	**XGHB320345**	**XGHB221346**	**XGH-B211345**	**XGHB520246**
Temperatura de funcionamiento	De -25 a +70 °C (de -13 a +158 °F)					De -25 a +85 °C (de -13 a +185° F)
Temperatura de almacenamiento	De -40 a +85 °C (de -40 a +185 °F)					De -40 a +90 °C (de -40 a +194 ° F)
Grado de protección	IP68		IP65	IP68		IP68
Estándares admitidos	ISO 15693	ISO 14443	ISO 15693			
Resistencia a las vibraciones EN 60068.2.27 EN 60068.2.6	2 mm (0,078 in) de 5 a 29,5 Hz / 7 g (7 gn) de 29,5 a 150 Hz 30 g (30 gn) / 11 ms					
Resistencia a impactos mecánicos	IK02 conforme a EN 50102					
Dimensiones	∅ 12 x 8 mm (0.47 x 0.31 in)	40 × 40 × 15 mm (1,57 × 1,57 × 0,59 in)	∅ 30 x 3 mm (1,18 x 0,12 in)	26 × 26 × 13 mm (1,02 × 1,02 × 0,51 in)	∅ 18 mm (0,70 in)	∅ 50 x 3 mm (1,97 x 0,12 in)
Materiales de la carcasa	PBT		PC	PBT		PPA
Método de montaje	Adherido	Tornillo o clip	Tornillo	Tornillo o clip	Orifico con rosca	Tornillo
Par de apriete para los tornillos de montaje	-	< 1 Nm (8,85 lbf-in)				

Tipo de etiqueta		XGHB123345	XGHB444345	XGHB320345	XGHB221346	XGH-B211345	XGHB520246
Capacidad de memoria (bytes)		304	3408	112	256	256	112
Tipo de memoria		EEPROM					
Tipo de funcionamiento		Lectura/escritura					
Distancia de detección nominal (lectura/escritura)	XGCS4	10 mm (0,39 in)	33 mm (1,30 in)	48 mm (1,89 in)	40 mm (1,57 in)	18 mm (0,70 in)	70 mm (2,75 in)
	XGCS8	20 mm (0,78 in)	48 mm (1,89 in)	65 mm (2,56 in)	55 mm (2,16 in)	20 mm (0,78 in)	100 mm (3,94 in)
Número de ciclos de lectura		Ilimitado					
Número de ciclos de escritura		100000 proporcionados en el rango completo de temperatura					
Número de ciclos de escritura a 30 °C *(86 °F)*		2,5 millones de casos típicos					
Tiempo de lectura/escritura		Tiempo de lectura/escritura, página 44					
Periodo de retención		10 años					

Esta tabla contiene las características técnicas de las etiquetas portátiles con memoria EEPROM:

Tipo de etiqueta		XGHBPB3345	XGHB90E340
Temperatura de funcionamiento		De -5 a +80 °C (de 23 a +176 °F)	De -25 a +50 °C (de -13 a +122 °F)
Temperatura de almacenamiento		De -25 a +80 °C (de -13 a +176 °F)	De -40 a +55 °C (de -40 a +131 °F)
Grado de protección		IP67	IP65
Estándares admitidos		ISO 14443	ISO 15693
Resistencia a las vibraciones EN 60068.2.27 EN 60068.2.6		2 mm (0,078 in) de 5 a 29,5 Hz / 7 g (7 gn) de 29,5 a 150 Hz 30 g (30 gn) / 11 ms	
Resistencia a impactos mecánicos		IK02 conforme a EN 50102	
Dimensiones		40 × 31 × 4,8 mm (1,57 × 1,22 × 0,189 in)	58 x 85,5 x 1 mm (2,28 x 3,34 x 0,039 in)
Materiales de la carcasa		PC	PVC
Método de montaje		-	-
Par de apriete para los tornillos de montaje		-	-
Capacidad de memoria (bytes)		736	256
Tipo de memoria		EEPROM	
Tipo de funcionamiento		Lectura/escritura	
Distancia de detección nominal (lectura/escritura)	XGCS4	30 mm (1,18 in)	70 mm (2,75 in)
	XGCS8	45 mm (1,77 in)	100 mm (3,94 in)
Número de ciclos de lectura		Ilimitado	
Número de ciclos de escritura		100000 proporcionados en el rango completo de temperatura	
Número de ciclos de escritura a 30 °C *(86 °F)*		2,5 millones de casos típicos	
Periodo de retención		10 años	

Esta tabla contiene las características técnicas de las etiquetas con memoria FeRAM:

Tipo de etiqueta		**XGHB320246**	**XGH440245**	**XGH440845**	**XGHB441645**	**XGHB443245**
Temperatura de funcionamiento		De -25 a +70 ºC (de -13 a +158 °F)				
Temperatura de almacenamiento		De -40 a +85 ºC (de -40 a +185 °F)				
Grado de protección		IP65	IP68			
Estándares admitidos		ISO 15693		ISO 14443		
Resistencia a las vibraciones EN 60068.2.27 EN 60068.2.6		2 mm (0,078 in) de 5 a 29,5 Hz / 7 g (7 gn) de 29,5 a 150 Hz 30 g (30 gn) / 11 ms				
Resistencia a impactos mecánicos		IK02 conforme a EN 50102				
Dimensiones		∅ 30 x 3 mm (1,18 x 0,12 in)	40 x 40 x 15 mm (1,57 x 1,57 x 0,59 in)			
Materiales de la carcasa		PC	PBT			
Método de montaje		Tornillo	Tornillo o clip			
Par de apriete para los tornillos de montaje		< 1 Nm *(8,85 lbf-in)*				
Capacidad de memoria (bytes)		2000	2000	8192	16 384	32 768
Tipo de memoria		FeRAM				
Tipo de funcionamiento		Lectura/escritura				
Distancia de detección nominal (lectura/escritura)	XGCS4	45 mm (1,77 in)		25 mm (0,98 in)		
	XGCS8	65 mm (2,56 in)		39 mm (1,53 in)		
Número de ciclos de lectura		Ilimitado				
Número de ciclos de escritura		10^{10} proporcionados en todo el rango de temperatura				
Número de ciclos de escritura a 30 °C *(86 °F)*		Tiempo de lectura/escritura				
Tiempo de lectura/escritura		10 años				

Características de la caja de distribución

La caja de distribución TCSAMT31FP se usa para conectar entre 1 y 3 Estaciones compactas a una red RS485, de forma que se garantiza la distribución de la alimentación eléctrica.

Los datos se intercambian con las OsiSense® XG Estaciones compactas mediante el protocolo Modbus.

La siguiente tabla contiene las características técnicas de la caja de distribución TCSAMT31FP:

Characteristics	
Temperatura de almacenamiento	De -40 a +85 °C (de -40 a +185 °F)
Temperatura de funcionamiento	De -25 a +55 °C (de -13 a +131 °F)
Grado de protección	IP65
Alimentación	24 V CC PELV (de 19,2 a 29 V ondulación incluida)
Estación compacta	Conector M12 hembra de 5 contactos
Conformidad con los estándares	CE
Indicadores LED	Alimentación eléctrica (verde)

La caja de distribución XGSZ33ETH realiza las mismas funciones mediante el protocolo Modbus TCP/IP. Para obtener más información, consulte el documento Splitter box, Ethernet Modbus TCP/IP - User Guide, página 7.

La caja de distribución XGSZ33PDP realiza las mismas funciones mediante el protocolo PROFIBUS-DP. Para obtener más información, consulte el documento Splitter box, PROFIBUS-DP - User Guide, página 7.

La caja de distribución XGSZ33EIP realiza las mismas funciones mediante el protocolo EtherNet/IP. Para obtener más información, consulte el documento Splitter box, EtherNet/IP - User Guide, página 7.

Configuración de la Estación compacta

Presentación de la Estaciones compactas

XGCS8901201:

XGCS4901201:

XGCS490B201:

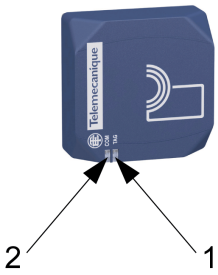

XGCS49LB201:

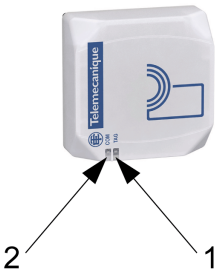

N.º	Descripción
1	ETIQUETA: Indicador LED de etiqueta
2	COM: Indicador LED de comunicación

Para obtener más información sobre la función de LED, consulte Diagnósticos, página 53.

Estación compacta Dimensiones

En esta figura se muestran las dimensiones de la Estaciones compactas XGCS4901201/XGCS8901201:

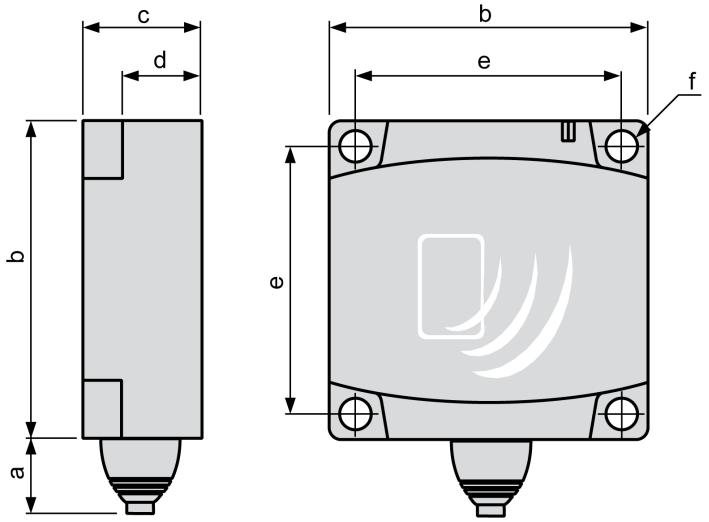

Dimensiones en mm *(pulgadas)*:

	a	b	c	d	e	f
XGCS4901201	14 (0,55)	40 (1,57)	15 (0,59)	9,8 (0,38)	33 (0,38)	ø4,5 (0,38)
XGCS8901201		80 (3,15)	26 (1,02)	16 (0,63)	65 (0,38)	ø5,5 (0,38)

En la figura se muestran las dimensiones de las Estaciones compactas XGCS49•B201 en mm *(pulgadas)*:

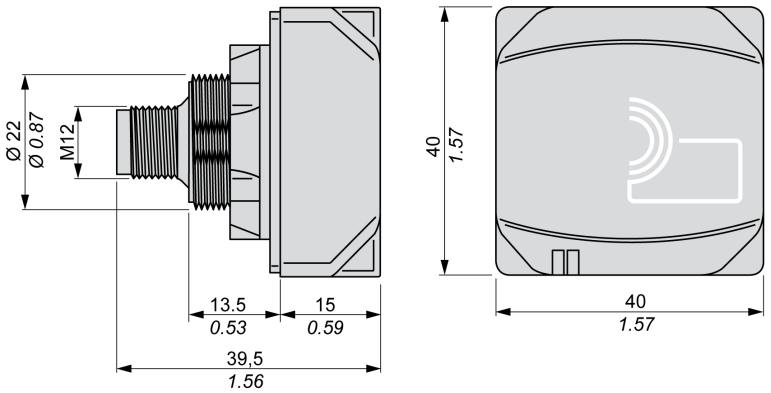

Distancias entre Estaciones compactas

Cuando 2 Estaciones compactas están demasiado cerca, existe riesgo de interferencias mutuas.

AVISO

FUNCIONAMIENTO NO DESEADO

Siga las precauciones de instalación que se proporcionan a continuación sobre las distancias entre 2 Estaciones compactas.

Si no se siguen estas instrucciones, pueden producirse daños en el equipo.

Las distancias entre dos Estaciones compactas idénticas dependerán de la etiqueta utilizada:

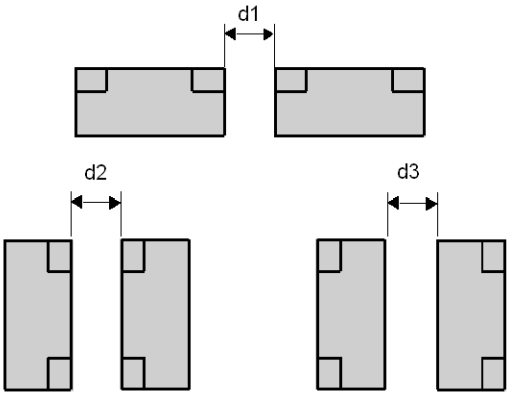

Distancias mínimas en mm (pulgadas):

Referencia de la etiqueta	**Distancias mínimas en mm (pulgadas):**					
	XGCS4901201 **XGCS49•B201**			**XGCS8901201**		
	d1	**d2**	**d3**	**d1**	**d2**	**d3**
XGHB90E340 XGHB520246	310 (12,20)	550 (21,65)	120 (4,72)	430 (16,92)	750 (29,52)	280 (11,02)
XGHB221346	200 (7,87)	320 (12,59)	100 *(3,93)*	280 (11,02)	530 (20,86)	260 (10,23)
XGHB320••• XGHBPB3345	140 (5,51)	360 (14,17)	110 (4,33)	310 (12,20)	540 (21,25)	240 (9,44)
XGHB211345 XGHB123345	210 (8,26)	180 (7,08)	60 (2,36)	200 (7,87)	370 (14,56)	170 (6,69)
XGHB44••••	90 (3,54)	190 (7,48)	30 (1,18)	310 (12,20)	400 (15,74)	160 (6,29)

Posicionamiento angular

El ángulo entre la Estación compacta y la etiqueta modifica la distancia de detección según el gráfico siguiente:

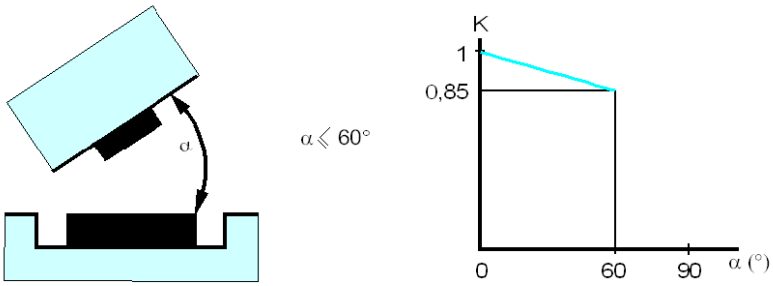

K = Factor de corrección que se debe aplicar a la distancia de detección nominal.

Distancia de detección = Distancia de detección nominal x K.

Zonas de detección

Las zonas de diálogo de la Estaciones compactas son circulares. No hay una dirección recomendada para el movimiento de la etiqueta. En el diagrama siguiente se muestran las zonas de diálogo de la Estaciones compactas:

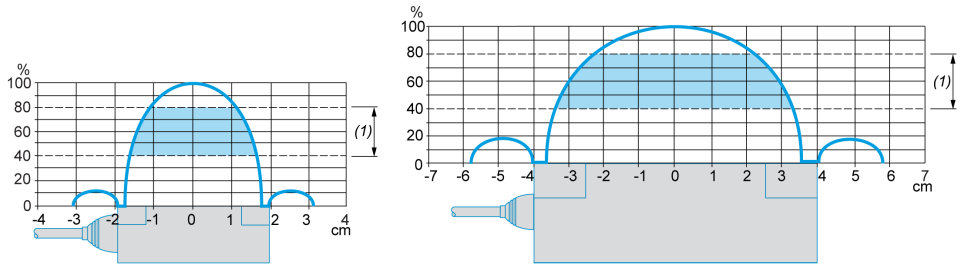

(1) Zona de movimiento consultada: entre 0,4 y 0,8 de la distancia de detección nominal.

NOTA: Distancia de detección nominal (Pn)

La distancia de detección convencional no tiene en cuenta las dispersiones (fabricación, temperatura, tensión, montaje en metal).

Montaje en metal

La presencia de metal cerca de las etiquetas y de la Estaciones compactas afecta a la distancia de detección (distancia de lectura/escritura).

La tabla muestra los montajes mínimos permitidos en un bloque de metal:

Referencias	Descripción
XGCS4901201 XGCS8901201 XGCS49•B201 XGHB221346 XGHB44••••	El producto está colocado en un bloque de acero: 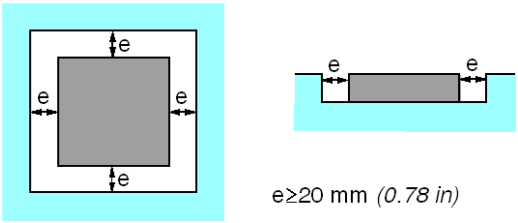
XGHB90E340 XGHB123345 XGHB211345 XGHBPB0345	Ninguna pieza metálica se encuentra a menos de 25 mm (0,98 in) de la etiqueta.
XGHB32•••• XGHB52••••	La etiqueta está fijada con un tornillo de acero M4 (par de apriete= 1 Nm [8,85 lbf-in]). Es necesario insertar una cuña no metálica entre la etiqueta y la etiqueta metálica: 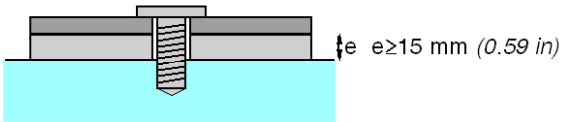

En la tabla siguiente se muestra el efecto en la distancia de detección nominal cuando la Estación compacta y la etiqueta se montan sobre metal en el marco de los entornos más desfavorables mostrados previamente:

Referencia	Tamaño de la memo-ria (bytes)	Dimensiones	Distancia de detección reducida con metal		Distancia de detección nominal	
			XGCS4	XGCS8	XGCS4	XGCS8
XGHB90-E340	256	Etiqueta de 85 x 58 x 0,8 mm (3,35 x 2,28 x 0,03 in)	58 mm (2,28 in)	80 mm (3,15 in)	70 mm (2,75 in)	100 mm (3,94 in)
XGHB520246	112	∅ 50 x 3 mm (1,97 x 0,12 in)				
XGHB221346	256	26 x 26 x 13 mm (1,02 x 1,02 x 0,51 in)	30 mm (1,18 in)	33 mm (1,29 in)	40 mm (1,57 in)	55 mm (2,16 in)
XGHB320345	112	∅ 30 x 3 mm (1,18 x 0,12 in)	45 mm (1,77 in)	56 mm (2,20 in)	48 mm (1,89 in)	65 mm (2,56 in)
XGHB320246	2000					
XGHB211345	256	∅ 18 x 12 mm (0,70 x 0,47 in)	16 mm (0,62 in)	15 mm (0,59 in)	18 mm (0,70 in)	20 mm (0,78 in)
XGHB123345	304	∅ 12 x 8 mm (0,47 x 0,31 in)				
XGHB444345	3408	40 x 40 x 15 mm (1,57 x 1,57 x 0,59 in)	28 mm (1,10 in)	34 mm (1,33 in)	33 mm (1,30 in)	48 mm (1,89 in)
XGHB440245	2000	40 x 40 x 15 mm (1,57 x 1,57 x 0,59 in)	30 mm (1,18 in)	45 mm (1,77 in)	45 mm (1,77 in)	65 mm (2,56 in)
XGHB440845	8192	40 x 40 x 15 mm (1,57 x 1,57 x 0,59 in)	20 mm (0,78 in)	28 mm (1,10 in)	25 mm (0,98 in)	39 mm (1,53 in)
XGHB441645	16384					
XGHB443245	32768					
XGHBP-B3345	720	31 × 40 × 4,8 mm (1,22 × 1,57 × 0,189 in)	N/A		30 mm (1,18 in)	45 mm (1,77 in)

Distancias entre etiquetas

AVISO

FUNCIONAMIENTO NO DESEADO

Siga las precauciones de instalación que se proporcionan a continuación sobre las distancias entre 2 etiquetas.

Si no se siguen estas instrucciones, pueden producirse daños en el equipo.

NOTA: Cuando dos etiquetas están demasiado cerca, pueden provocar errores de diálogo.

En esta imagen se muestra la distancia mínima entre 2 etiquetas idénticas:

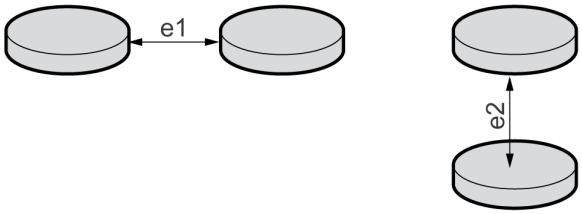

Distancias mínimas entre 2 etiquetas idénticas según su posicionamiento:

Referencia de la etiqueta	Distancias mínimas en mm (pulgadas):			
	XGCS4		XGCS8	
	e1	e2	e1	e2
XGHB90E34 XGHB90E340 XGHB520246	35 (1,37)	60 (2,36)	110 (4,33)	140 (5,51)
XGHB221346	50 (1,96)	10 (0,39)	120 (4,72)	50 (1,96)
XGHB320345 XGHB440245 XGHB320246 XGHBPB3345	70 (2,75)	50 (1,96)	190 (7,48)	60 (2,36)
XGHB211345 XGHB123345	40 (1,57)	10 (0,39)	120 (4,72)	20 (0,78)
XGHB444345	20 (0,78)	10 (0,39)	70 (2,75)	40 (1,57)
XGHB440845 XGHB441645 XGHB443245	10 (0,39)	10 (0,39)	60 (2,36)	10 (0,39)

Interferencias electromagnéticas

AVISO

FUNCIONAMIENTO NO DESEADO

No instale la Estaciones compactas a menos de 300 mm (12 in) de un dispositivo que genere interferencias electromagnéticas (motor eléctrico, electroválvula, etc.).

Si no se siguen estas instrucciones, pueden producirse daños en el equipo.

NOTA: Las interferencias electromagnéticas pueden bloquear el diálogo entre la Estación compacta y una etiqueta.

Conexión de la Estaciones compactas

Cableado del conector

Las Estaciones compactas están equipadas con un único conector M12 macho, codificado A para la alimentación eléctrica y el bus de comunicación.

Los cables del bus de comunicación están apantallados por separado de los cables de alimentación eléctrica para evitar que las perturbaciones que genera la fuente de alimentación provoquen interferencias en los cables de comunicación.

Patillaje del conector M12 de Estación compacta:

Conector M12	N.º de pin	Señal	Descripción
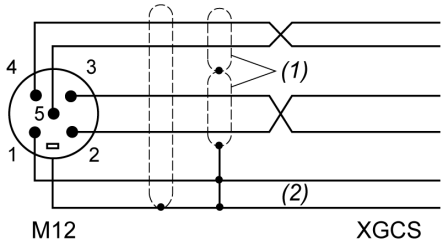 **(1)** Apantallamiento por pares **(2)** Apantallamiento general del cable	1	Continuidad de pantalla (SHLD)	Apantallamiento del cable
	2	Relé	Alimentación Estación compacta*
	3	0V/GND	0 V
	4	D0	RS485
	5	D1	RS485
	Reves-timiento del conec-tor	Pantalla	Apantallamiento del cable

NOTA: *: Utilice una fuente de alimentación PELV y protección de fusibles (1 A). La fuente de alimentación utilizada debe ser de clase II de según la norma VDE 0106 (por ejemplo: gama Phaseo ABL 7/8 de Schneider Electric). El 0 V debe estar conectado a tierra para aumentar la resistencia de EMC.

Gama de accesorios

Las cajas de distribución y los cables Modbus TCS suministran alimentación a las Estaciones compactas y permiten la conexión fácil y rápida a la red Modbus.

Accesorio	Descripción	Referencia
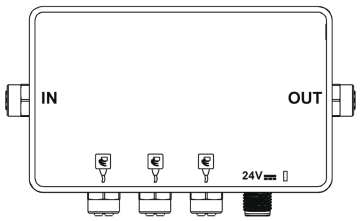	Cajas de distribución para conectar hasta 3 Estaciones compactas: • Modbus • Modbus Ethernet TCP/IP * • PROFIBUS-DP * • EtherNet/IP * *: Consulte los manuales del usuario, página 7 relacionados.	TCSAMT31FP XGSZ33ETH XGSZ33PDP XGSZ33EIP
	Cable apantallado, M12 macho/hembra de 5 contactos, codificado A, para la conexión Modbus RS485 entre una caja de distribución TCSAMT31FP y una caja Estación compacta (u otra caja de distribución)	TCSMCN1M1F1 (1 m/3.28 ft) TCSMCN1M1F2 (2 m/6.56 ft) TCSMCN1M1F5 (5 m/16.4 ft) TCSMCN1M1F10 (10 m/32.8 ft)
	Cable apantallado, M12 hembra de 5 contactos, codificado A/conexiones aéreas, para la conexión Modbus RS485 entre una caja de distribución TCSAMT31FP y una caja TSXSCA50.	TCSMCN1F2 (2 m/6.56 ft) TCSMCN1F5 (5 m/16.4 ft) TCSMCN1M1F10 (10 m/32.8 ft)

Accesorio	Descripción	Referencia
	Cable, M12 hembra de 4 contactos, codificado A/ conexiones aéreas para la alimentación eléctrica de la caja de distribución	XGSZ09L2 (2 m/6.56 ft) XGSZ09L5 (5 m/16.4 ft) XGSZ09L10 (10 m/32.8 ft)
	Cable apantallado, M12 hembra de 5 contactos, codificado A/SUB-D de 5 contactos, para la conexión de las cajas de distribución TCSAMT31FP a una caja TSXSCA62.	TCSMCN1FQM2 (2 m/6.56 ft)
	Conectores M12 apantallados hembra de 5 contactos, codificado A.	XZCC12MDB50R (hembra) XZCC12FDB50R (macho)
	Separador, M12 hembra de 5 contactos/M12 hembra de 5 contactos + M12 macho de 5 contactos, codificado A.	TCSCTN011M11F
	Terminador de línea de 120 Ω M12 macho, codificado A. **Sólo para Modbus y CANopen, no se puede usar en Uni-Telway.**	TM7ACTLA

Cableado de una red Modbus

Arquitectura de red

Ejemplo de montaje de una red Modbus:

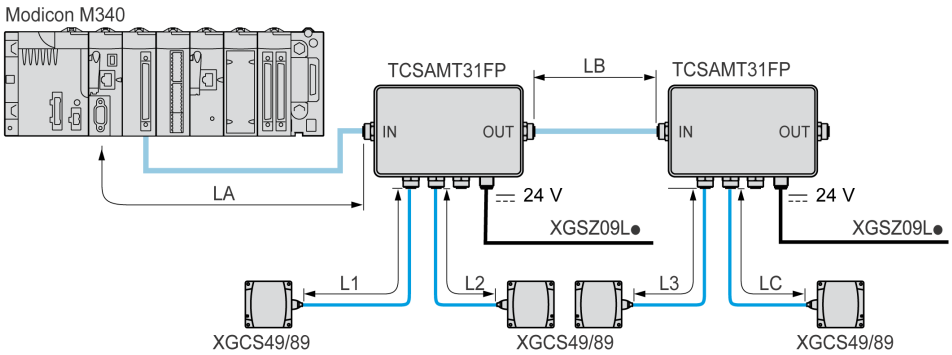

Tamaños de cable

Los cables utilizados para este montaje deben cumplir las reglas relativas a las longitudes máximas de buses y derivaciones.

Longitud de bus máxima

Con las OsiSense XG Estaciones compactas, la longitud máxima del bus (LA + LB + LC) depende de la velocidad del protocolo:

Velocidad de Modbus	La longitud máxima del bus con las OsiSense XG Estaciones compactas
9600 baudios	1000 m (3280 ft)
19200 baudios	500 m (1640 ft)

NOTA: En longitudes superiores a 100 m (328.08 ft) de Modbus, se recomienda añadir un terminador de línea a los extremos de la red (al final del segmento LC en este ejemplo).

Longitud máxima de derivación

La longitud máxima de las derivaciones (L1, L2 y L3) es 10 m (32.8 ft).

Conexión a un PLC Schneider Electric en Modbus

Conexiones directas:

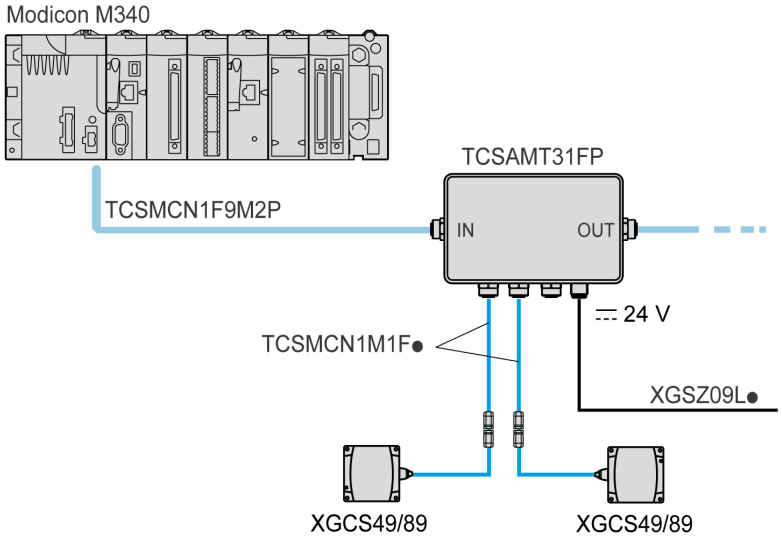

Conexión mediante un TSX SCA62:

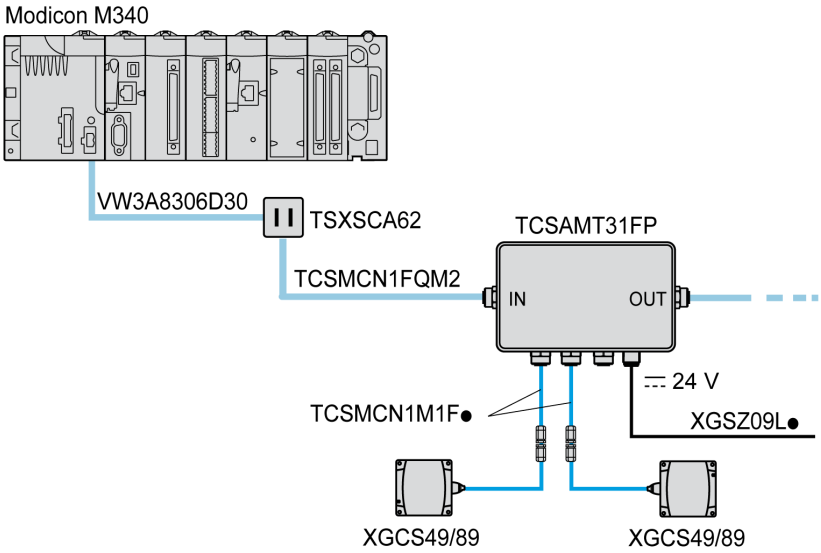

Conexión de terminadores de línea en Modbus

El uso de cables largos puede producir deformaciones en la señal. La instalación de un terminador de línea corregirá estas deformaciones.

Según la calidad del cable y el entorno EMC, puede que sea necesario un terminador de línea cerca de la Estación compacta (separador M12).

Ejemplos:

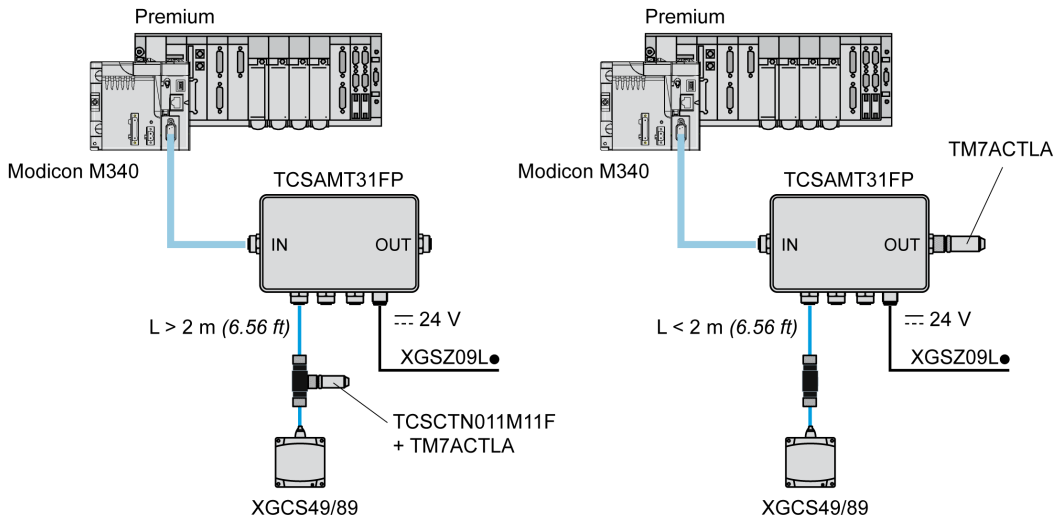

El terminador de línea puede estar en una posición diferente, según la distancia entre la Estación compacta y la caja de distribución.

Cableado de una red Ethernet Modbus TCP//IP

Diagrama de conexión

Ejemplo de una configuración de red Modbus Ethernet TCP/IP con la caja de distribución XGSZ33ETH:

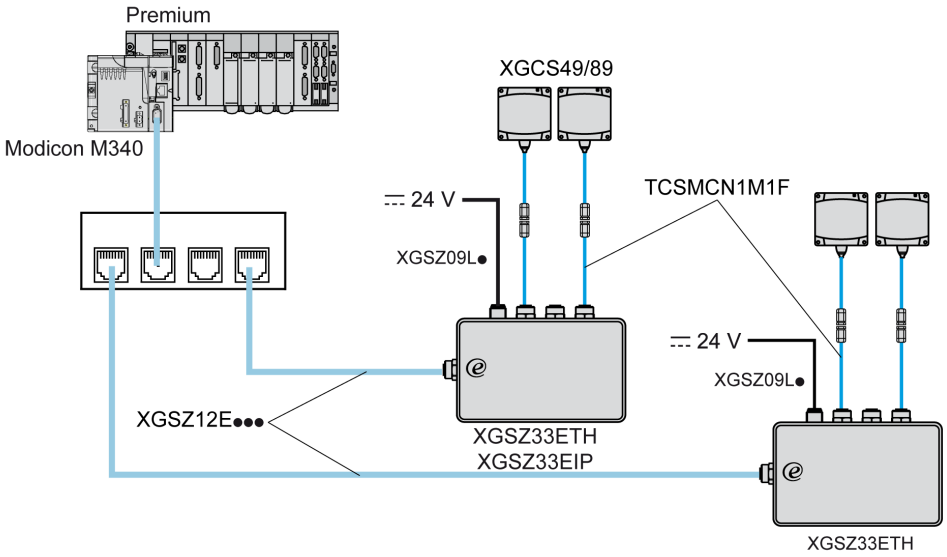

La velocidad de transmisión predeterminada de la caja de distribución Ethernet (XGSZ33ETH) es de 57600 baudios. Esta velocidad permite una longitud de bus total de 160 m (524.93 ft) entre la caja de distribución y las Estaciones compactas.

Ejemplo:

- 3 × 50 metros (3 × 164.04 ft) para 3 Estaciones compactas
- 2 × 80 metros (2 × 262.46 ft) para 2 Estaciones compactas

La caja de distribución contiene el terminador de línea.

El uso de cables de red largos puede generar distorsión de la señal. La instalación de terminadores de línea corrige esa distorsión.

Es posible que, según la calidad de los cables y el entorno EMC, sea necesario el uso de un terminador de línea adicional cerca de una de las Estaciones compactas (separador M12).

Conexión de una caja de distribución TCSAMT31FP

Descripción

Descripción de una caja de distribución:

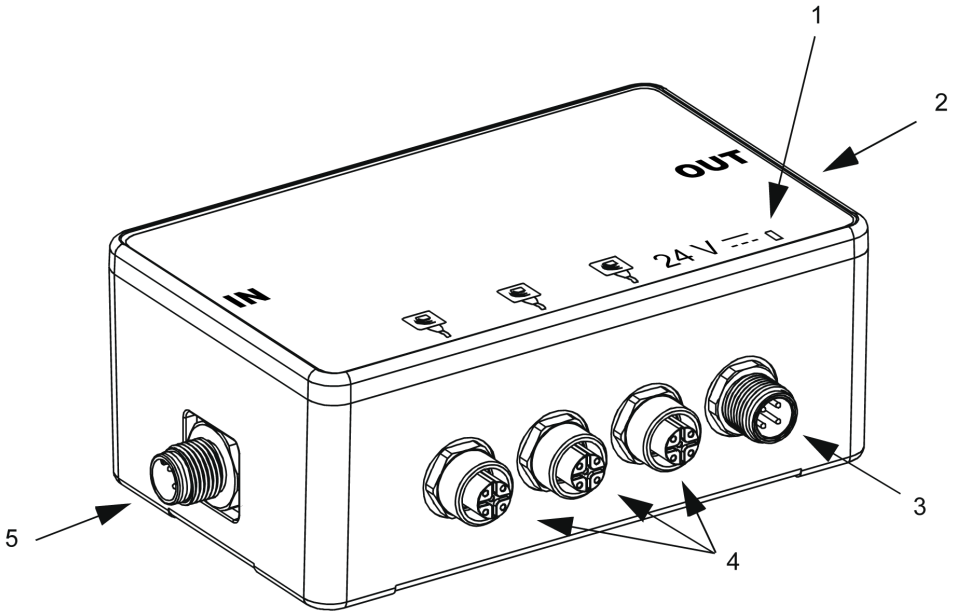

N.º	Descripción
1	El LED verde indica la tensión actual
2	Subunidad a otra caja de distribución (red **OUT**)
3	Subunidad de alimentación eléctrica de 24 V CC
4	3 subunidades de OsiSense XG Estaciones compactas
5	Subunidad a un PLC u otra caja de distribución (red **IN**)

Dimensiones

Dimensiones en mm *(pulgadas)*:

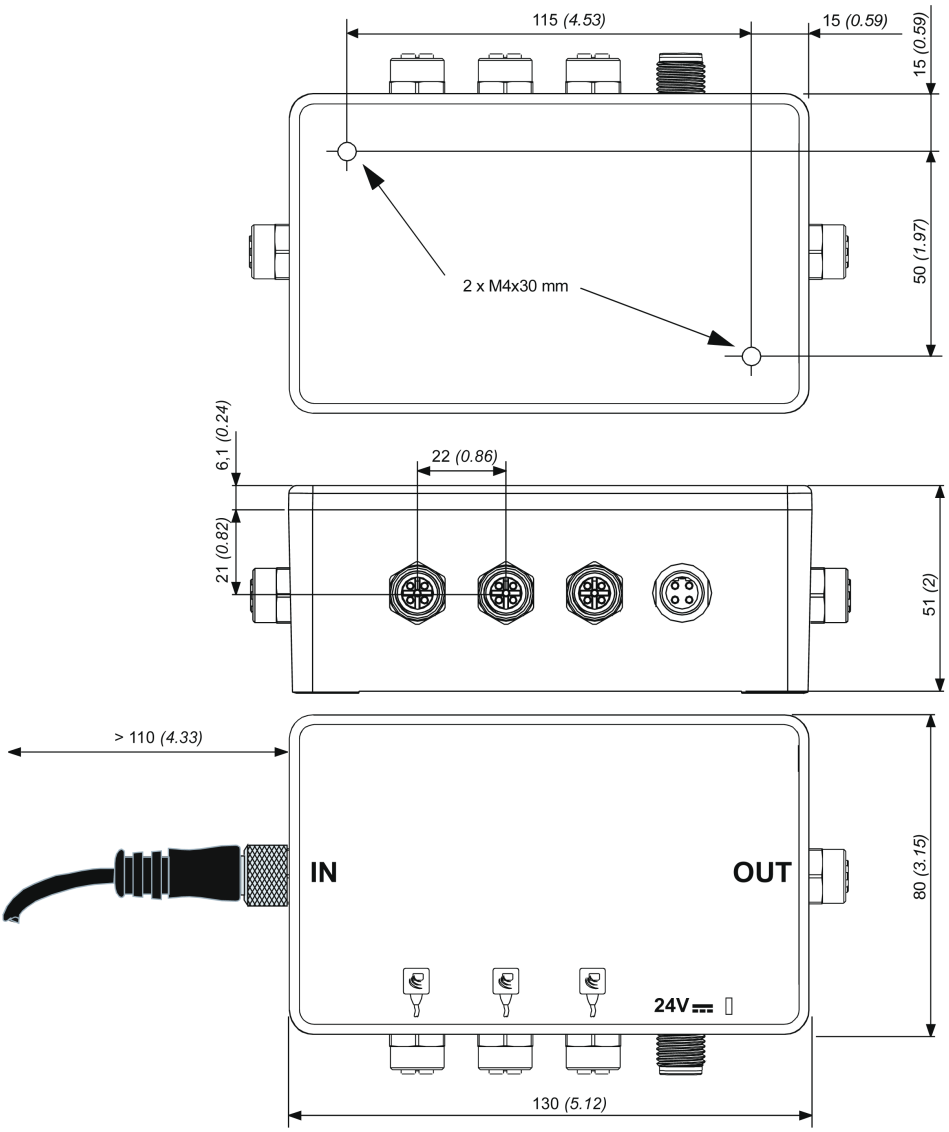

Cableado entre la subunidad y Estación compacta

Patillaje de la subunidad M12 hembra, codificado A (conexión Estación compacta):

Esquema	N.º de pin	Señal	Descripción
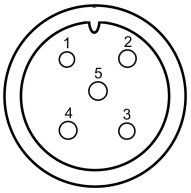	1	Continuidad de pantalla (SHLD)	Apantallamiento del cable
	2	Relé	Fuente de alimentación Estación compacta
	3	0V/GND	0 V
	4	D0	RS485
	5	D1	RS485
	Revestimiento del conector	Pantalla	Apantallamiento del cable

Cableado de la subunidad a la fuente de alimentación

Patillaje de la subunidad M12 macho, codificado A (fuente de alimentación):

Esquema	N.º de pin	Señal	Descripción
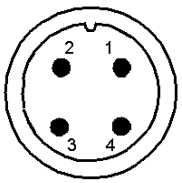	1	24 V CC	Alimentación +
	2	Relé	Alimentación +
	3	0 V	Alimentación -
	4	0 V	Alimentación -

Cableado para la subunidad a otra caja de distribución

Patillaje de la subunidad M12 hembra, codificado A (red OUT):

Esquema	N.º de pin	Señal	Descripción
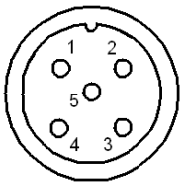	1	Continuidad de pantalla (SHLD)	Apantallamiento del cable
	2	-	Reservado
	3	0V/GND	0 V
	4	D0	RS485
	5	D1	RS485
	Revestimiento del conector	Pantalla	Apantallamiento del cable

Cableado de la subunidad al PLC

Patillaje de la subunidad M12 macho, codificado A (red IN):

Esquema	N.º de pin	Señal	Descripción
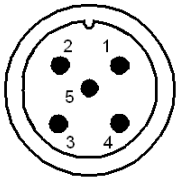	1	Continuidad de pantalla (SHLD)	Apantallamiento del cable
	2	-	Reservado
	3	0V/GND	0 V
	4	D0	RS485
	5	D1	RS485
	Revestimiento del conector	Pantalla	Apantallamiento del cable

Cableado

Conexión de los cables TCSMCN1F•:

Conexión:

Esquema	N.º de pin	Señal	Descripción	Color del cable
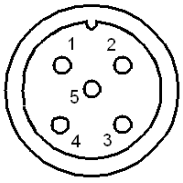	1	Continuidad de pantalla (SHLD)	Apantallamiento del cable	-
	2	24 V CC	Fuente de alimentación Estación compacta	Rojo
	3	0V/GND	0 V	Negro
	4	D0	RS485	Blanco
	5	D1	RS485	Azul
	Revesti-miento del conector	Pantalla	Apantallamiento del cable	-

Ajuste de los parámetros del sistema

Objeto de este capítulo

En este capítulo se describe el ajuste de los parámetros de Estación compacta para la comunicación de red con el sistema de control.

Ajuste de los parámetros de las Estación compacta

General

Cada vez que la Estación compacta recibe alimentación, detecta automáticamente el formato y la velocidad de la red.

Las Estaciones compactas se suministran configuradas en la dirección de red 1 y una velocidad de transmisión de 19200 baudios.

Antes de su uso, es fundamental configurar la dirección de red de cada Estación compacta. Las Estaciones compactas se pueden direccionar de dos modos:

- Mediante la etiqueta de configuración XGSZCNF01 (suministrada con la Estación compacta)
- O a través de la red (comando de escritura de Modbus).

Estación compacta Inicialización

El ciclo de inicio de la Estación compacta es el siguiente:

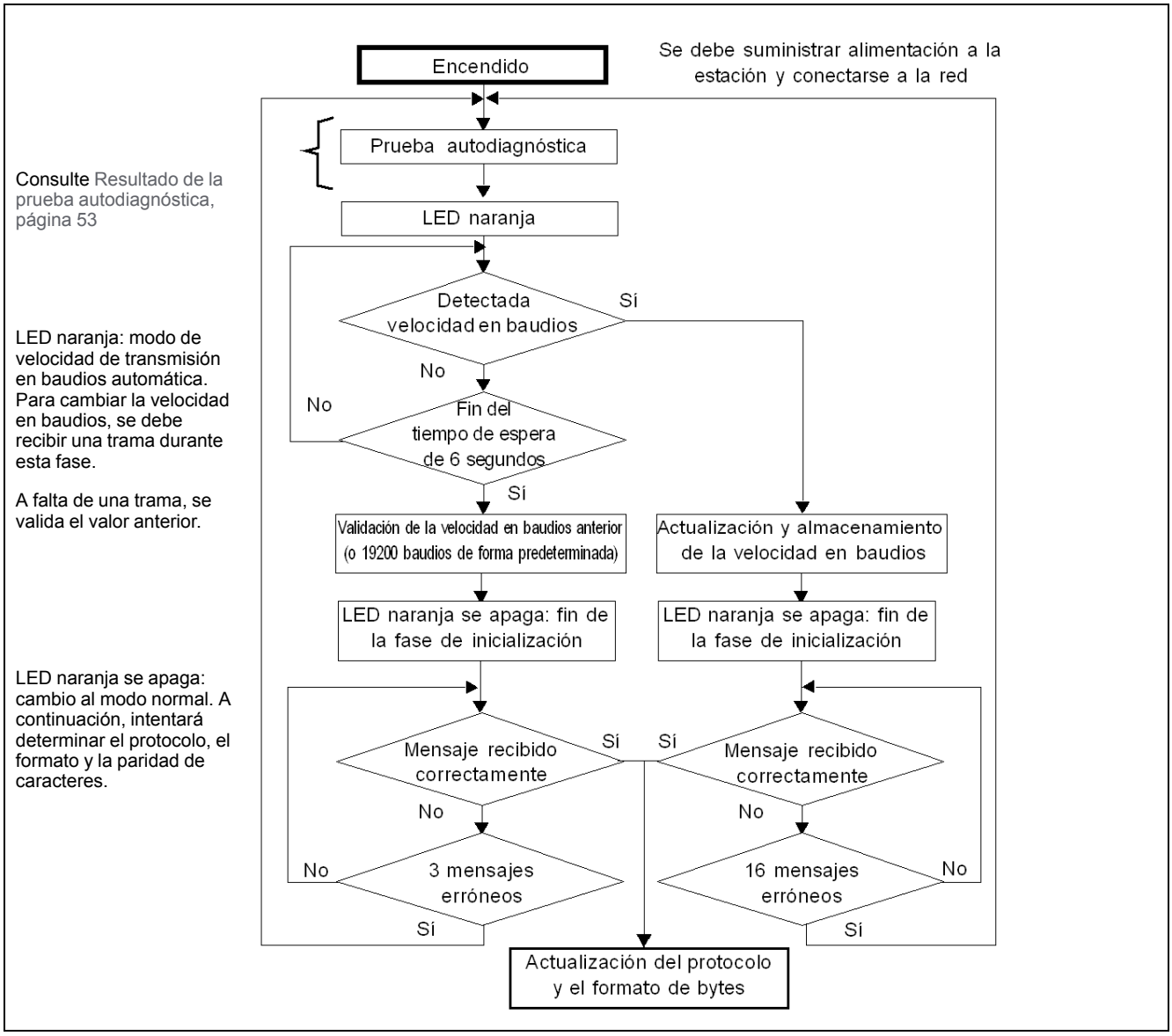

Sugerencia: Inicie un bucle de lectura de palabras de estado de Estación compacta para permitir la configuración automática de la Estación compacta. En cuanto la Estación compacta comience a responder, está preparada para funcionar.

El ciclo de configuración de la dirección es el siguiente:

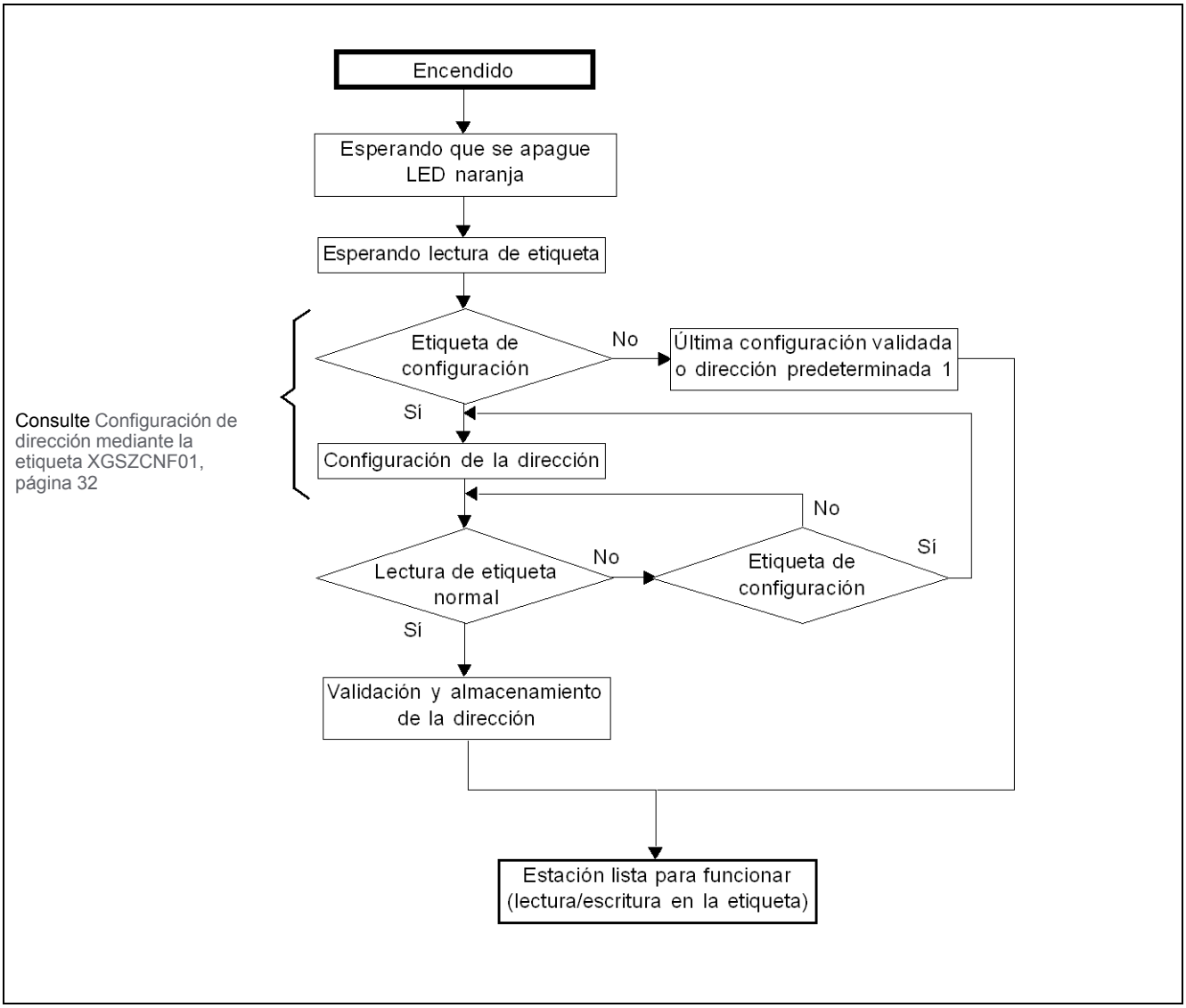

Configuración de dirección mediante la etiqueta XGSZCNF01

El procedimiento de direccionamiento se describe en la parte posterior de la etiqueta de configuración:

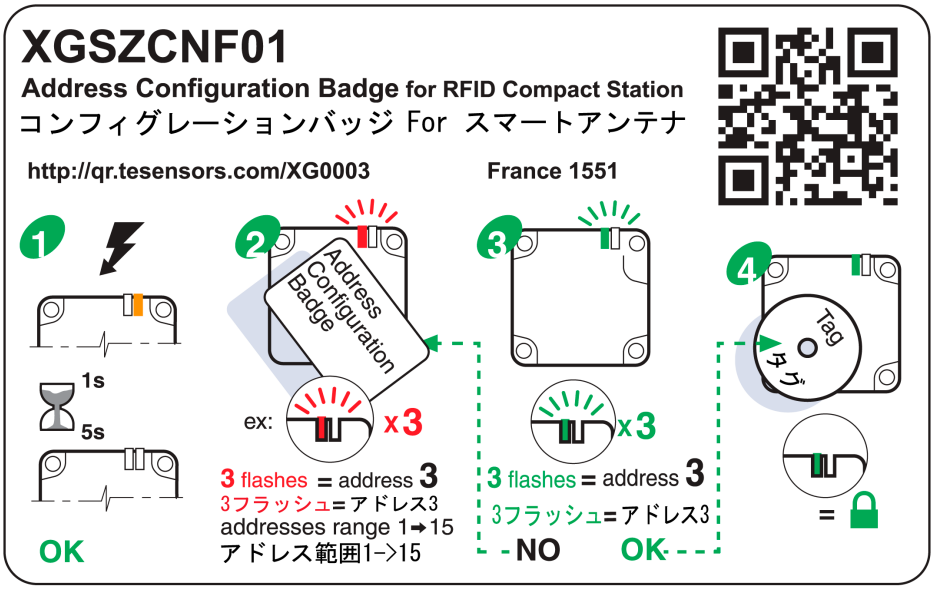

Configuración de la dirección de red de Estación compacta:

Step	Action	Result
1	Encienda la Estación compacta. Espere 5 segundos.	Prueba autodiagnóstica de la Estación compacta.
2	Sitúe la etiqueta de configuración delante de la Estación compacta. Cuente el número de parpadeos.	El LED de etiqueta parpadea en rojo. Cada parpadeo rojo emitido corresponde a un incremento de la dirección de red.
3	Cuando haya llegado a la dirección de red adecuada, retire la etiqueta de configuración.	El LED de etiqueta parpadea en verde. El número de parpadeos verdes emitidos corresponde a la dirección de red que se acaba de configurar. Es posible entonces reiniciar la configuración en el paso 2.
4	Coloque una etiqueta "normal" (XGHB) delante de la Estación compacta.	La dirección de red configurada se confirma y se guarda en la Estación compacta.

NOTA: La dirección de red está comprendida entre 1 y 15.

Direccionamiento mediante la red

La dirección de la Estación compacta se puede modificar mediante una solicitud de escritura de palabras estándar (consulte Zona de memoria de sistema de la Estación compacta, página 35).

La solicitud se envía a la dirección conocida de la Estación compacta. La nueva dirección entra en vigor inmediatamente.

Cuando se ha enviado el informe de ejecución, el LED de etiqueta emite en forma de eco un número de parpadeos verdes equivalentes a la dirección que se acaba de configurar.

NOTA: La dirección de red está comprendida entre 1 y 15.

Ajuste de los parámetros del PLC

Características eléctricas

El módulo de interfaz de red admite RS485 de 2 hilos.

Configuración de la comunicación para Modbus

Los parámetros de comunicación Modbus que definen la trama se pueden configurar de diversas maneras.

Los parámetros de OsiSense XG Estación compacta se definen de forma que admitan los siguientes valores:

Parámetro	Valor de Modbus
Modo	RTU
Paridad	Detección automática (par, impar, ninguno)
Bit de parada	1
Bit de datos	8
Velocidad de datos	Detección automática (de 9.600 a 115.200 baudios)

⚠ ADVERTENCIA

FUNCIONAMIENTO NO DESEADO

Asegúrese de que haya comunicación entre todos los dispositivos existentes en la red mediante los parámetros adecuados. Es probable que la disparidad entre los parámetros conduzca al funcionamiento no deseado de las entradas, las salidas y de otros dispositivos. La configuración de hardware puede ocasionar el funcionamiento no deseado del equipo.

Si no se siguen estas instrucciones, pueden producirse lesiones graves, muerte o daños en el equipo.

Principios de funcionamiento

Objeto de este capítulo

En este capítulo se describen los principios de funcionamiento del sistema basados en áreas de la memoria.

Zonas de memoria

Presentación

La zona de memoria de direccionamiento se divide en dos:

- La zona de memoria de la etiqueta
- La zona de memoria de la Estación compacta:
  - Zona del sistema, página 35
  - Zona de comando/instrucciones, página 37.

Definición de las zonas de dirección de los registros de mantenimiento utilizados

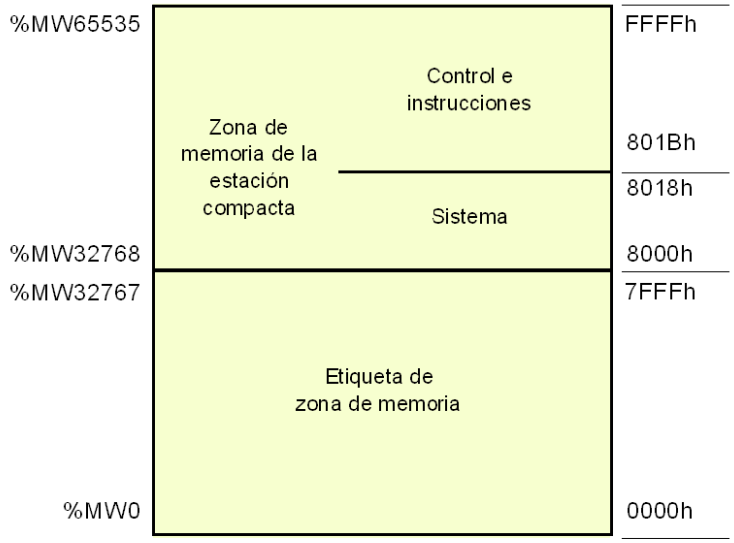

Zona de memoria de sistema de la Estación compacta

Descripción de la zona

Composición de la zona del sistema:

Registro	Descripción	Acceso[1]	Protegido
8000h	Familia de etiquetas presente/Indicadores de sistema de etiquetas	L	No
8001h	Contador de etiquetas	L/E	No
De 8002 a 8009h	UID	L	No
8018h	Dirección de Estación compacta	L/E	Sí

[1]	L = Lectura, E = Escritura

La Estación compacta aplica inmediatamente las modificaciones realizadas en los valores de esta zona.

Registro 8000h

Estado:

MSB byte		**Byte LSB**	
Familia de etiquetas presente Indica la familia de etiquetas mientras esté presente. Reinicie cuando ya no esté presente.		**Indicador de sistema de etiquetas** Actualización en tiempo real.	
Bit		Bit	
8	15693	0 (LSB)	Etiqueta presente
9	Icode	1	Fase de configuración de parámetro inicial después de arrancar
A	14443 A	2	Reservado
B	14443B	3	Reservado
C	Interior	4	Reservado
D	Reservado	5	Etiqueta de configuración presente
E	Reservado	6	Reservado
F (MSB)	Reservado	7	Reservado

Registro 8001h

Contador de etiquetas:

MSB byte	**Byte LSB**
Se incrementa cada vez que hay una nueva etiqueta. Resetear en cada encendido. Posible acceso de escritura para predefinir un valor en el contador.	

Registros de 8002h a 8009h

UID:

MSB byte	**Byte LSB**
Se actualiza cada vez que hay una nueva etiqueta y es válida si la etiqueta está presente.	

Cada etiqueta tiene un único código distinto (UID). Este código se distribuye en 16 bytes.

Registro 8018h

Estación compacta dirección:

Solicitud de lectura:

Respuesta a la solicitud de lectura:

Byte MSB	**Byte LSB**
0	Dirección de Estación compacta

Solicitud de escritura:

Solicitud de escritura		Resultado
Byte MSB	**Byte LSB**	
De 0 a 1 E	Dirección de Estación compacta	Sin acción
1F	Dirección de Estación compacta	La nueva dirección Estación compacta entra en vigor inmediatamente.

Zona de memoria de comando/instrucciones de la Estación compacta

Descripción general

La zona puede activar los comandos o modos de funcionamiento y se compone de:

Registro	Tabla	Descripción	Acceso *	Protegido
801Bh	Comando	Activa operaciones como la inicialización, la lectura o escritura automáticas, el modo dormir, etc.	L/E	No
De 801C a 80AFh	Reservado	Reservado	-	-
De 80B0 a 80EF	Bloque de instrucciones	Establece parámetros de hasta 7 instrucciones, que se ejecutan de forma secuencial.	L/E	No
De 80F0 a 810Fh	Reservado	Reservado	-	-
De 8110 a 817Fh	Tabla de lectura	Almacena los resultados de las operaciones de lectura de etiquetas y supervisa la ejecución de las instrucciones.	L	No
De 8190 a 81E6h	Tabla de escritura	Almacena los datos que se van a escribir en las etiquetas.	L/E	No
81E7h	Comando de LED multicolor	Controla los 2 LED multicolor de la XGCS49LB201.	L/E	No
De 81E8 a FFFFh	Reservado	Reservado	-	-

*: L = Lectura, E = Escritura

Registro 801Bh: Comando

Este registro ejecuta los comandos siguientes:

- **Reinicio:**
  - Reinicialización de los ajustes de fábrica predeterminados
  - Inicio de la secuencia de inicialización
  - La dirección de red se establece en 1.
  - La velocidad de red se ajusta a 19200 baudios.
  - La zona de memoria de comando/instrucciones se pone a cero
  - Se desactiva el modo dormir
  - La dirección de red se puede modificar mediante la etiqueta de configuración, página 32 siempre y cuando la Estación compacta no vea una etiqueta "normal".
- **Inic:**
  - Reinicialización de la Estación compacta
  - Inicio de la secuencia de inicialización
  - La dirección de red permanece sin cambios.
  - La velocidad de red permanece sin cambios.
  - La zona de memoria de comando/instrucciones se pone a cero

  - Se desactiva el modo dormir
  - La dirección de red se puede modificar mediante la etiqueta de configuración, página 32 siempre y cuando la Estación compacta no vea una etiqueta "normal".
- **Modo dormir:**
  - Activación/desactivación del modo dormir
  - Se activa la emisión del campo electromagnético de la Estación compacta sólo al recibir una solicitud de lectura o escritura. Este modo reduce el consumo de la Estación compacta y evita la existencia de interferencias cuando la Estaciones compactas está cerca de otra.
- **Ejecución del bloque de instrucciones:**
  - Define la ejecución del bloque de instrucciones en la Estación compacta
  - Comando de ejecución de la unidad: el bloque de instrucciones se ejecuta una vez después de detectar la primera etiqueta
  - Comando de ejecución automática: el bloque de instrucciones se ejecuta al detectar cada etiqueta hasta el siguiente reinicio o hasta que se apague la Estación compacta

  NOTA: Para poder usar los comandos de ejecución del bloque de instrucciones, el modo dormir debe estar desactivado. Con este modo no se puede detectar la presencia de una etiqueta en la zona de diálogo.

Comando	Activa-ción	Desactiva-ción del comando	Comentario
Reinicio	4040h	-	Después de ejecutar el comando, el registro 801Bh recupera automáticamente su valor predeterminado.
Inic.	2020h	-	
Modo dormir	1010h	1000h	Después de reiniciar la Estación compacta, se desactiva el modo dormir.
Ejecución del bloque de instruccio-nes	0101h	0100h	Una sola ejecución cuando hay una etiqueta presente delante de la Estación compacta.
	0202h	0200h	Se realiza una ejecución cada vez que hay una nueva etiqueta delante de la Estación compacta.

NOTA: Después de reiniciar la Estación compacta, el registro 801Bh recupera automáticamente su valor predeterminado.

Registros de 80B0 a 80EFh: Bloque de instrucciones

El bloque de instrucciones predefine hasta 7 instrucciones. Las instrucciones se ejecutan (en orden ascendente) cuando la Estación compacta detecta una etiqueta.

Cada instrucción se compone de 8 registros de 16 bits que definen los parámetros asociados con ella. El número de registros utilizado para establecer los parámetros de instrucciones distintas varía. Los registros que no se usan se deben definir como 0000h.

El primer registro de cada instrucción se divide en dos partes:

- El byte MSB define el tipo de instrucción que se va a ejecutar.
- El byte LSB define el número de registros procesados por la instrucción.

La entrada de datos o la salida de instrucciones se incluye en dos tablas:

- Una tabla de escritura que contiene los datos que se van a escribir en una instrucción de escritura
- Una tabla de lectura que contiene:
  - Información de diagnóstico asociada con la ejecución del bloque de instrucciones
  - Datos leídos en una instrucción de lectura

Instrucción de lectura (C1)

Estructura de la instrucción:

Registro		Campo de la instrucción	Tipo	Valor	Comentario
Pri-mero	MSB	Código de la instrucción	Byte	C1h	C1: **C**opy **I**n (Entra copia)
	LSB	Número de registros	Byte	De 01 a 40h	Número de registros que se leerán
Segundo		Dirección	Palabra	De 0000 a FFFFh	Dirección del primer registro que se va a leer en la Estación compacta o la etiqueta
Reservado			Palabra	0000h	-
Reservado			Palabra	0000h	-
No se utiliza			Palabra	0000h	Los registros del sistema se definirán en 0
			Palabra	0000h	
			Palabra	0000h	
			Palabra	0000h	

Instrucción de escritura (C0)

Estructura de la instrucción:

Registro		Campo de la instrucción	Tipo	Valor	Comentario
Pri-mero	MSB	Código de la instrucción	Byte	C0h	C0: **C**opy **O**ut (Sale copia)
	LSB	Número de registros	Byte	De 01 a 40h	Número de registros que se escribirán
Segundo		Dirección	Palabra	De 0000 a FFFFh	Dirección de destino del primer registro que se va a escribir en la Estación compacta o la etiqueta
Reservado			Palabra	0000h	-
Reservado			Palabra	0000h	-
No se utiliza			Palabra	0000h	Los registros del sistema se definirán en 0
			Palabra	0000h	
			Palabra	0000h	
			Palabra	0000h	

Instrucción de copia (CD)

Estructura de la instrucción:

Registro		Campo de la instrucción	Tipo	Valor	Comentario
Pri-mero	MSB	Código de la instrucción	Byte	CDh	C0: **C**opy **D**ata (Copiar datos)
	LSB	Número de registros	Byte	De 01 a FFh	Número de registros que se escribirán
Segundo		Datos	Palabra	De 0000 a FFFFh	Valor que se va a copiar
Tercero		Dirección	Palabra	De 0000 a 7FFFh	Primera dirección de zona de memoria que se va a escribir
Cuarto		Iteración	Palabra	De 0001 a 1FFFh	Número de iteraciones que se va a ejecutar

Registro	Campo de la instrucción	Tipo	Valor	Comentario
No se utiliza		Palabra	0000h	Los registros del sistema se definirán en 0
		Palabra	0000h	
		Palabra	0000h	
		Palabra	0000h	

Registros de 8110 a 817Fh: Tabla de lectura

La tabla de lectura almacena el resultado consecutivo en una instrucción de lectura (C1) y revisa la revisión de ejecución del bloque de instrucciones (2 registros). La lectura de esta revisión supervisa el progreso de la secuencia de instrucciones.

Estructura de la tabla de lectura:

Regis-tro	Descripción		
	MSB		LSB
	Cuarteto PF	Cuarteto Pf	
8110h	Estado de la Estación compacta: imagen del Registro 8000h, página 35		
8111h	Número de instrucción	Código de error detectado	Contador de etiquetas: imagen del Registro 8001h, página 35
8112h	Datos leídos como 1, primera instrucción de lectura		
8113h	Datos leídos como 2, primera instrucción de lectura		
...	...		
...	Datos leídos como N, primera instrucción de lectura		
...	Datos leídos como 1, segunda instrucción de lectura		
...	Datos leídos como 2, segunda instrucción de lectura		
...	...		
...	Datos leídos como N, segunda instrucción de lectura		
...	Datos leídos como 1, rango n de instrucción de lectura		
...	Datos leídos como 2, rango n de instrucción de lectura		
...	...		
...	Datos leídos como N, rango n de instrucción de lectura		
...	...		
817Fh	...		

NOTA: Las instrucciones de lectura no deben superar la capacidad de la tabla de 110 registros.

Descripción del registro 8111h:

Bit	Significado	Descripción
De 15 a 12	Número de instrucción	Número de la última instrucción ejecutada sin errores detectados, como "Error detectado en la instrucción del tercer bloque, por tanto, el número de instrucción = 2h"
De 11 a 8	Códigos de error detectados	Códigos de error detectados de Modbus: • 1h: Código de función desconocida o formato de solicitud incorrecto • 2h: Dirección incorrecta, zona prohibida o protegida o dirección que no figura en la zona de memoria de la etiqueta • 3h: Datos incorrectos. Demasiados datos en la estructura, insuficientes o cantidad = 0 o datos incompatibles • 4h: fallo de ejecución (en la lectura, escritura o falta la etiqueta)
De 7 a 0	Contador de etiquetas	Imagen del Registro 8001h, página 35

NOTA: Por ejemplo, si el registro 8111h tiene el valor 2409h, significa:

- 2h: Error detectado en la instrucción del tercer bloque.
- 4h: Fallo de ejecución detectado (en la lectura, escritura o falta la etiqueta)
- 09h: Se han detectado 09 etiquetas (desde el último reseteo del contador).

Supervisión de la ejecución del bloque de instrucciones

La lectura del registro del sistema 8111h de la Estación compacta controla la ejecución del bloque de instrucciones:

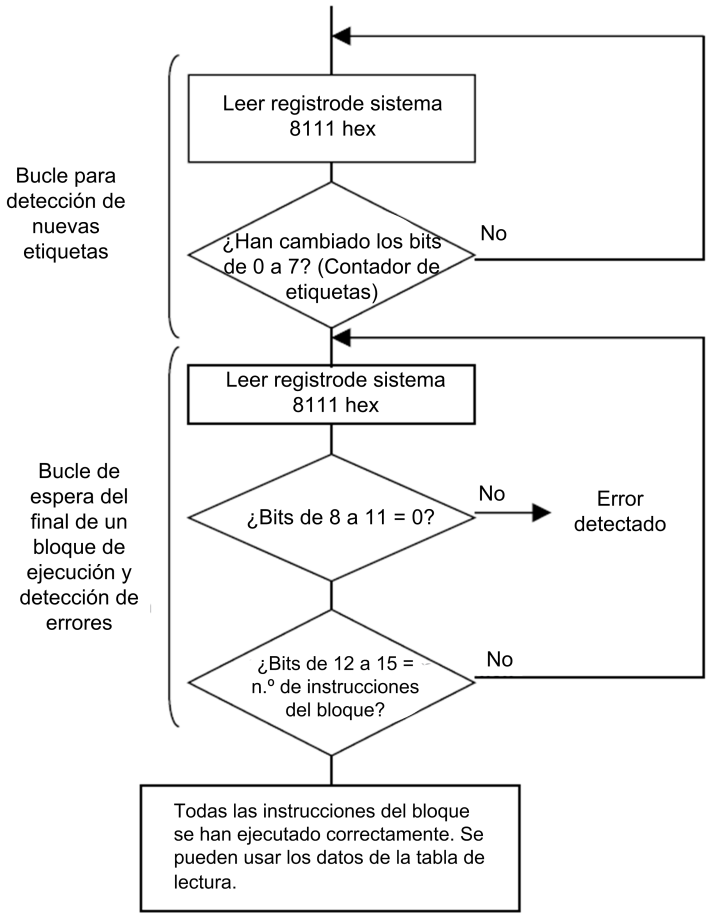

Registros de 8190 a 81E6h: Tabla de escritura

La tabla de escritura almacena los datos que se van a escribir en una instrucción de escritura.

Estructura de la tabla de escritura:

Registro	Descripción
8190h	Datos que se van a escribir como 1, primera instrucción escrita
8191h	Datos que se van a escribir como 2, primera instrucción escrita
...	...
...	Datos que se van a escribir como N, primera instrucción escrita
...	Datos que se van a escribir como 1, segunda instrucción escrita
...	Datos que se van a escribir como 2, segunda instrucción escrita
...	...
...	Datos que se van a escribir como N, segunda instrucción escrita
...	...
...	Datos que se van a escribir como 1, rango n de instrucción escrita
...	Datos que se van a escribir como 2, rango n de instrucción escrita
...	...
...	Datos que se van a escribir como N, rango n de instrucción escrita
...	...
81E6h	...

Ejemplo de aplicación

En el ejemplo siguiente se define un bloque de instrucciones que contiene 3 instrucciones:

- Una instrucción de lectura de 3 registros en la dirección 0001h
- Una instrucción de escritura de 2 registros en la dirección 0010h
- Una instrucción de lectura de 4 registros en la dirección 0020h

Definición del bloque de instrucciones:

Dirección	Valor		Número de instrucción
	MSB	LSB	
80B0h	C1h	03h	1
80B1h	0001h		
80B2...80B7h	0000h		
80B8h	C0h	02h	2
80B9h	0010h		
80BA...80BFh	0000h		
80C0h	C1h	04h	3
80C1h	0020h		
80C2...80C7h	0000h		

Definición de la tabla de escritura (datos que se van a escribir en una instrucción de escritura):

Dirección	Valor	Instrucción asociada
8190h	Por ejemplo, FEFEh	2
8191h	Por ejemplo, 0A0Bh	

Establecimiento de los parámetros para activar los comandos para cada movimiento de etiqueta:

Dirección	Valor	Instrucción asociada
801Bh	0202h	Ejecución del bloque de instrucciones en cada etiqueta nueva

Datos recibidos en la tabla de lectura después de ejecutar el bloque de instrucciones:

Dirección	Valor		Instrucción asociada
	MSB	LSB	
8110h	Estado de la Estación compacta		-
8111h	30h	01h	Composición: • 30h (MSB) = tres instrucciones ejecutadas sin errores detectados • 01h (LSB) = primera etiqueta detectada por la Estación compacta
8112h	Contenido del registro 0001h		Resultado del número de instrucción 1 (lectura de 3 registros)
8113h	Contenido del registro 0002h		
8114h	Contenido del registro 0003h		
8115h	Contenido del registro 0020h		Resultado del número de instrucción 3 (lectura de 4 registros)
8116h	Contenido del registro 0021h		
8117h	Contenido del registro 0022h		
8118h	Contenido del registro 0023h		

Ejemplo de datos recibidos en la tabla de lectura después de ejecutar el bloque de instrucciones con errores detectados:

Dirección	Valor		Instrucción asociada
	MSB	LSB	
8110h	Estado de la Estación compacta		-
8111h	14h	01h	Composición: • 14h (MSB) = la ejecución del bloque de instrucciones se ha detenido debido a la detección de un error con la etiqueta en la instrucción número 2 (la instrucción número 1 se ha ejecutado correctamente y la instrucción número 3 no se ha ejecutado) • 01h (LSB) = primera etiqueta detectada por la Estación compacta
8112h	Contenido del registro 0001h		Resultado del número de instrucción 1 (lectura de 3 registros)
8113h	Contenido del registro 0002h		
8114h	Contenido del registro 0003h		

Definición de un bloque de instrucciones que puede eliminar los 50 primeros registros en cada etiqueta que se va a mostrar delante de la Estación compacta:

Dirección	Valor	Instrucción asociada
80B0h	CD0Ah	CD: Copiar datos / 0Ah = 10 registros eliminados por iteración
80B1h	0000h	Completar con el valor 0000h
Dirección	0000h	Primera dirección de zona de memoria que se va a escribir = 0000h
Iteración	0005h	Número de iteraciones que se va a ejecutar = 5

Registro 81E7h: LED multicolor

El registro 81E7h controla los 2 LED multicolor de la XGCS49LB201.

Descripción del registro 81E7h:

Bit	Significado	Descripción
De 15 a 8	Periodo de parpadeo	Defina el periodo de parpadeo (unidad 12 ms). El periodo se puede ajustar entre 12 ms (periodo=1) y 3,06 ms (periodo=255).
De 7 a 4	Reservado	-
3	Parpadeo	Controla el parpadeo de los LED.
2	LED rojos	Controla los LED de color rojo.
1	LED verdes	Controla los LED de color verde.
0	LED azules	Controla los LED de color azul.

Los 7 colores posibles de los LED multicolor se controlan con el registro 81E7h:

Color	Bit 2	Bit 1	Bit 0
Rojo	1	0	0
Verde	0	1	0
Amarillo	1	1	0
Azul claro	0	1	1
Morado	1	0	1
Azul	0	0	1
Blanco	1	1	1

Zona de memoria de la etiqueta

Etiqueta de producción automatizada

Esta tabla contiene las direcciones asignadas a las etiquetas siguientes a las que se puede acceder en modo de lectura/escritura.

La Estación compacta puede leer cualquier etiqueta en el rango XGHB (detección automática del tipo de etiqueta).

Referencia de la etiqueta	Tamaño de la memoria (bytes)	Rango de direcciones	
		Dec.	Hex.
XGHB320345	112	0...55	0...37
XGHB520246	112	0...55	0...37
XGHB90E340	256	0...127	0...7F
XGHB211345	256	0...127	0...7F

Referencia de la etiqueta	Tamaño de la memoria (bytes)	Rango de direcciones	
		Dec.	Hex.
XGHB221346	256	0...127	0...7F
XGHB123345	304	0...151	0...97
XGHBPB3345	720	De 0 a 359	De 0 a 167
XGHB440245	2000	0...999	0...3E7
XGHB320246	2000	0...999	0...3E7
XGHB444345	3408	0...1703	0...6A7
XGHB440845	8192	0...4095	0..FFF
XGHB441645	16384	0...8191	0...1FFF
XGHB443245	32768	0...16383	0...3FFF

NOTA: Si una dirección solicitada está fuera del rango de direcciones de la etiqueta, se genera un código de error detectado.

Tiempo de lectura/escritura

Esta tabla muestra el cálculo del tiempo de lectura/escritura en modo estático, y la velocidad máxima de las etiquetas en modo dinámico:

Referencia de la etiqueta	Estático		Dinámico					
	Cálculo del tiempo de acceso (ms)		Velocidad máxima de la etiqueta (m/s)					
	Tiempo de lectura	Tiempo de escritura	XGCS4			XGCS8		
			Leer UID	Leer un registro*	Leer o escribir 10 regis-tros*	Leer UID	Leer un registro*	Leer o escribir 10 regis-tros*
XGHB320345	12 + 0,825 x N	12 + 5,6 x N	3,1	1,4	1,2	5,8	2,7	0,9
XGHB520246		12 + 5,6 × N	5,3	1,6	0,6	7,1	4,0	0,8
XGHB90E340		20 + 11,8 × N						
XGHB211345		19 + 4,1 × N	1,8	0,6	0,2	3,2	1,1	0,6
XGHB221346		20 + 11,8 × N	2,8	0,8	0,3	4,2	2,6	0,5
XGHB123345		20 + 11,8 × N	1,8	0,6	0,2	3	0,9	0,4
XGHB440245	7 + 2 x N	7 + 2,4 x N	2,1	1,5	0,6	3,5	2,5	1
XGHB320246								
XGHB444345	9,25 + 0,375 x N	13 + 0,8 x N	3,1	1,4	1,2	4,8	2,7	1,8
XGHB440845 XGHB441645 XGHB443245	6 + 0,25 x N	6 + 0,25 x N	2,3	1,8	1,7	3,8	3,0	2,6
XGHBPB3345	N/A							

N: Número de registros de 16 bits

*: con el uso de la función "Lectura/escritura automática"

Comunicación con el protocolo Modbus

Objeto de este capítulo

En este capítulo se describe el principio de comunicación del protocolo Modbus.

General

Presentación

Con referencia al modelo OSI de 7 capas, en el que cada capa realiza un servicio específico, el protocolo Modbus admite las siguientes tres capas:

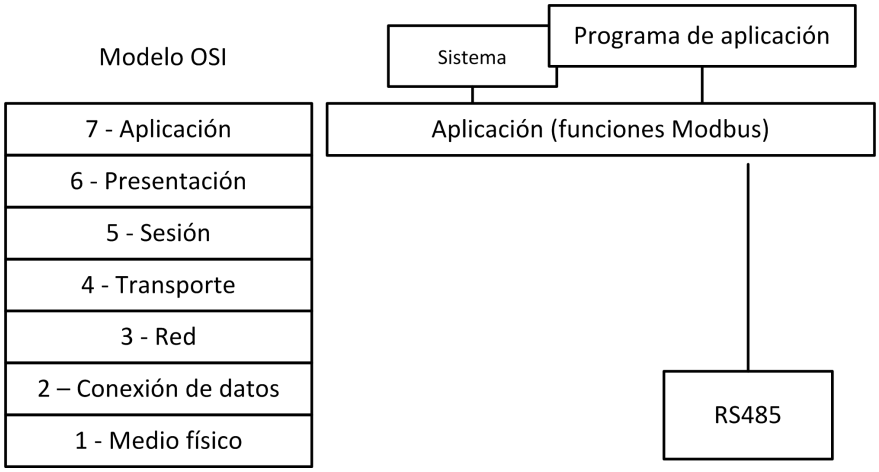

La comunicación entre un procesador PLC (ordenador) y el sistema de identificación OsiSense XG con el protocolo Modbus se realiza mediante el intercambio de mensajes en ambas direcciones en un bus multipunto, por medio de un módulo de conexión serie con un enlace asíncrono. El diálogo entre los niveles de procesamiento más elevados y el sistema OsiSense XG es de tipo pregunta/respuesta. El iniciador (la estación maestra) envía los mensajes que se van a ejecutar a la OsiSense XG Estación compacta (la estación esclava), que responde tras la ejecución. Con el protocolo Modbus, la OsiSense XG Estación compacta se comunica en modo RTU (Unidad de terminal remota).

Principio de codificación de la información:

Characteristics	**Bits de 8 RTU**
Sistema de codificación	Código binario de 8 bits
Número de bits por carácter • Bit de inicio • Bits significativos • Paridad • Parada bit	 • 1 • 8 • Par/impar/ninguno • 1/2
Estructura del mensaje • Mensaje • Comprobación • Fin de la trama	 • Trama Modbus • CRC • Silencio de 3 caracteres

Principios de intercambio

El diálogo entre el PLC (u ordenador) y la OsiSense XG Estación compacta es de tipo pregunta/respuesta. La estación esclava responde inmediatamente a cualquier mensaje transmitido por la estación maestra (PLC). La función es el tiempo de respuesta:

- El tiempo de procesamiento del comando (que depende de la cantidad de datos que se intercambian y del tipo de etiqueta).
- La velocidad de la conexión serie.
- La longitud del mensaje.

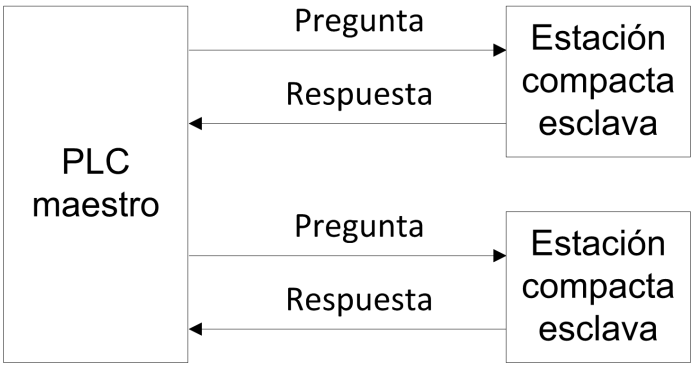

Conexión

Para obtener una explicación más detallada sobre la instalación y la conexión, consulte Instalación del sistema, página 11.

Funciones Modbus admitidas

En la tabla siguiente se indican las funciones Modbus admitidas:

Código		Tipo de solicitud
Hex.	**Dec.**	
3	3	Leer n registros (1 ≤ n ≤ 123)
6	6	Escribir un registro
8	8	Diagnóstico
B	11	Leer contadores de eventos
10	16	Leer n registros (1 ≤ n ≤ 123)
2B	43	ID

Modo punto a punto

Cuando el PLC está conectado directamente a una Estación compacta, esta Estación compacta puede funcionar en modo punto a punto. En este modo de funcionamiento, la Estación compacta responde a las solicitudes enviadas a F8, así como a la dirección de red de la Estación compacta.

Modo de difusión

En este modo de funcionamiento, el PLC envía solicitudes a la dirección 0 y los esclavos no responden a las solicitudes Modbus.

Este modo no se permite para OsiSense XG Estación compacta.

Solicitudes

Leer N registros

Esta función se utiliza para leer tablas de registros.

Solicitud de lectura:

N.º del esclavo	Código de función	Dirección del primer registro		Número de registros		Comprobación
	3h	Hi	Lo	Hi	Lo	
1 byte	1 byte	2 bytes		2 bytes		2 bytes (modo RTU)

- N.º de esclavo: de 01h a 0Fh en modo multipunto o F8h en modo punto a punto
- Código de función: 3h
- Dirección del primer registro: corresponde a la dirección del primer registro que se va a leer en la etiqueta o la Estación compacta (según la dirección)
- Número de registros: 1 ≤ N ≤ 123

Respuesta:

N.º del esclavo	Código de función	Número de bytes leídos	Valor del primer registro			Valor del último registro		Comproba-ción
	3h o 4h		Hi	Lo		Hi	Lo	
1 byte	1 byte	1 byte	2 bytes			2 bytes		2 bytes (modo RTU)

- N.º de esclavo: igual que para la solicitud de lectura
- Código de función: Igual que la solicitud de lectura
- Número de bytes leídos: De 2 a 246
- Valor de los registros leídos: De 0000h a FFFFh
- Si no existen etiquetas, la Estación compacta envía un informe de error detectado (consulte Mensajes de error detectados, página 51).

Escribir un registro

Solicitud de escritura:

N.º del esclavo	Código de función	Dirección del registro		Valor de registro		Comprobación
	6h	Hi	Lo	Hi	Lo	
1 byte	1 byte	2 bytes		2 bytes		2 bytes (modo RTU)

- N.º de esclavo: igual que para la solicitud de lectura
- Código de función: 6h
- Dirección del registro: Mismo campo de dirección que para la solicitud de lectura
- Valores del registro: De 0000h a FFFFh

Respuesta:

N.º del esclavo	Código de función	Dirección del registro		Valor de registro		Comprobación
	6h	Hi	Lo	Hi	Lo	
1 byte	1 byte	2 bytes		2 bytes		2 bytes (modo RTU)

La respuesta es un eco de la solicitud, que indica que la Estación compacta ha tenido en cuenta el valor contenido en la solicitud.

Escribir N-registros

Solicitud de escritura:

N.º del esclavo	Código de función	Dirección del primer registro		Número de registros		Número de bytes	Valor del primer registro			Valor del último registro		Comproba-ción
	10h	Hi	Lo	Hi	Lo		Hi	Lo		Hi	Lo	
1 byte	1 byte	2 bytes		2 bytes		1 byte	2 bytes			2 bytes		2 bytes (modo RTU)

- N.º de esclavo: igual que para la solicitud de lectura
- Código de función: 10h
- Número de registros: 1 ≤ N ≤ 123
- Número de bytes: Doble del número de registros
- Valores del registro: De 0000h a FFFFh

Respuesta:

N.º del esclavo	Código de función	Dirección del primer registro escrito		Número de registros escritos		Comprobación
	10h	Hi	Lo	Hi	Lo	
1 byte	1 byte	2 bytes		2 bytes		2 bytes (modo RTU)

- N.º de esclavo: igual que para la solicitud
- Código de función: Igual que el de la solicitud
- Dirección del primer registro escrito: Igual que el de la solicitud
- Número de registros escritos: Igual que el de la solicitud

Código de contadores de diagnóstico de lectura 08h

Las funciones 08h y 0Bh se utilizan para comprobar la conexión entre el PLC y la Estación compacta y accionan los contadores de eventos (o contadores de diagnóstico).

Solicitud:

N.º del esclavo	Código de función	Código de subfunción		Datos		Comprobación
	08h	Hi	Lo	Hi	Lo	
1 byte	1 byte	2 bytes		2 bytes		2 bytes (modo RTU)

Respuesta:

N.º del esclavo	Código de función	Código de subfunción		Datos		Comprobación
	08h	Hi	Lo	Hi	Lo	
1 byte	1 byte	2 bytes		2 bytes		2 bytes (modo RTU)

Designación de los contadores de eventos:

Subfun-ciones	**Contador**	**Descripción**
0Bh	1	Número de solicitudes recibidas correctamente por la Estación compacta, si esa Estación compacta se ve afectada.
0Ch	2	Número de solicitudes recibidas con errores CRC.

Subfun-ciones	Contador	Descripción
0Dh	3	Número de mensajes de error detectados devueltos por la Estación compacta (mensaje de fallo), o sin devolver en caso de difusión.
0Eh	4	Número de solicitudes correctas destinadas específicamente a la Estación compacta (aparte de la difusión).
0Fh	5	Número de solicitudes de difusión recibidas y procesadas correctamente.
10h	6	Número de ejecuciones no llevadas a cabo debido a que la comunicación con la etiqueta no fue posible.
12	7	Número de fallos detectados debido a que los caracteres (formato, paridad, etc.) recibidos por la Estación compacta no eran correctos.
00h	-	Función de espejo
0Ah	8	Restablecer función de contadores de eventos

Código de eventos de lectura 0Bh

Las funciones 08h y 0Bh se utilizan para comprobar la conexión entre el PLC y la Estación compacta y accionan los contadores de eventos (o contadores de diagnóstico).

El código de eventos de lectura 0Bh devuelve el número de solicitudes recibidas por la Estación compacta y ejecutadas correctamente.

Solicitud:

N.º del esclavo	Código de función 0Bh	Comprobación
1 byte	1 byte	2 bytes (modo RTU)

Respuesta:

N.º del esclavo	Código de función	Contador		Datos		Comprobación
	0Bh	00	00	Hi	Lo	
1 byte	1 byte	2 bytes		2 bytes		2 bytes (modo RTU)

Solicitud de identificación

Función 2Bh: Esta función se utiliza para identificar la Estación compacta.

Solicitud de lectura:

N.º del esclavo	Código de función	MEI *	Código de lectura de ID de dispositivo	ID del objeto
	2Bh	0Eh	01h, 02h, 03h	00h

*: MEI = Interfaz encapsulada Modbus

Respuesta:

Índice	Nombre del objeto y descripción	Descripción	Tipo de datos
0 (0000h)	Nombre del fabricante	TELEMECANIQUE	Cadena ASCII
1 (0001h)	Código de producto	Ositrack XGC-S	
2 (0002h)	Número de versión	Vx.y (por ejemplo: V3.6)	

Mensajes de error detectados

Cuando la Estación compacta, a la que se direcciona un mensaje, detecta una anomalía en el mensaje (o durante su ejecución), la Estación compacta devuelve un mensaje de error detectado al sistema maestro.

Sintaxis:

N.º del esclavo	Código de función	Código de error detectado	Comprobación
1 byte	1 byte	1 byte	2 bytes (modo RTU)

- N.º de esclavo: igual que para la solicitud
- Código de función: Igual que el código de función y el bit más significativo del byte establecido en 1

Ejemplos:

- Código de función del mensaje de error detectado después de una solicitud de lectura:

  83h = (80 + 03) u 84h = (80 + 04)
- Código de función del mensaje de error detectado después de una solicitud de escritura:

  90h = (80 + 10)

Código de error detectado:

- 1h: Código de función desconocida o formato de solicitud incorrecto
- 2h: Dirección incorrecta, zona prohibida o dirección fuera de la zona de memoria de la etiqueta
- 3h: Datos incorrectos, demasiados datos o insuficientes en la trama, cantidad = 0 o datos incompatibles
- 4h: Error de ejecución detectado (en modo de lectura o escritura, o bien falta etiqueta)

Puerto de la consola

Ejemplo de aplicación

Una caja de distribución y un PLC M340 están conectados a una red Modbus.

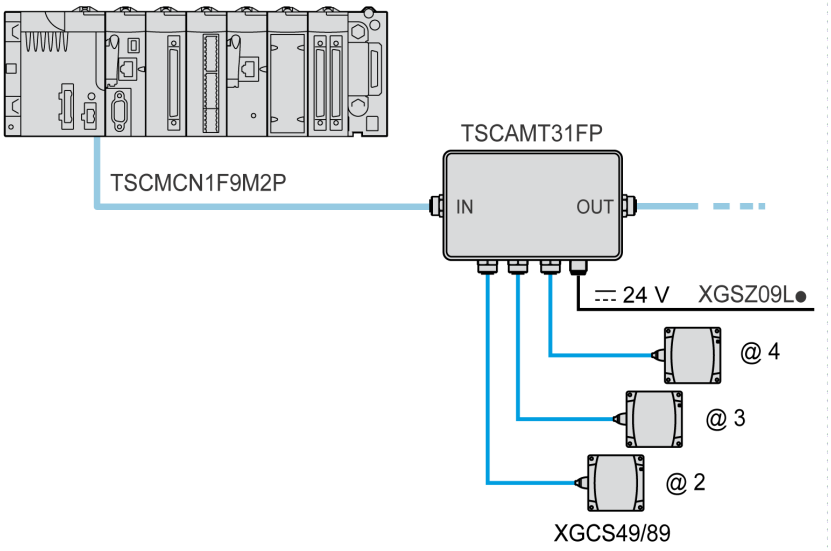

Ejemplo de programa en Unity Pro

Programa: leer 5 registros en la etiqueta comenzando en el registro %MW0 de la etiqueta con la Estación compacta en 2.

Programación de LADDER:

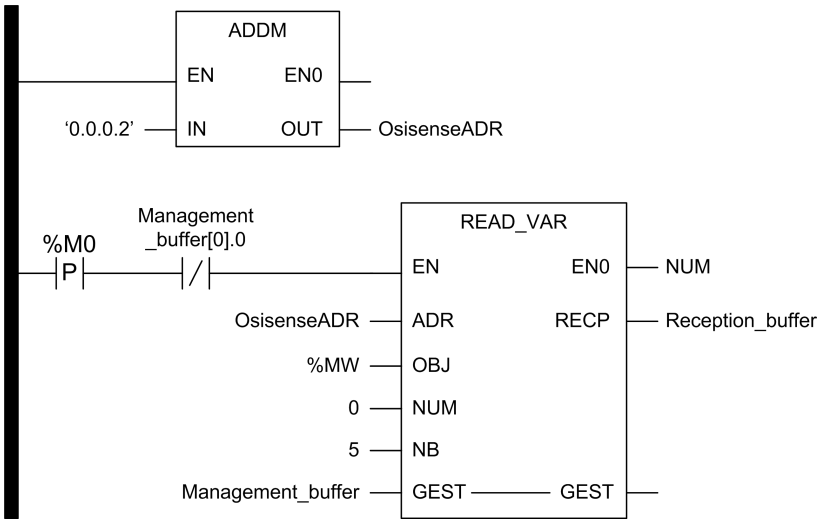

Programación de Texto estructurado:

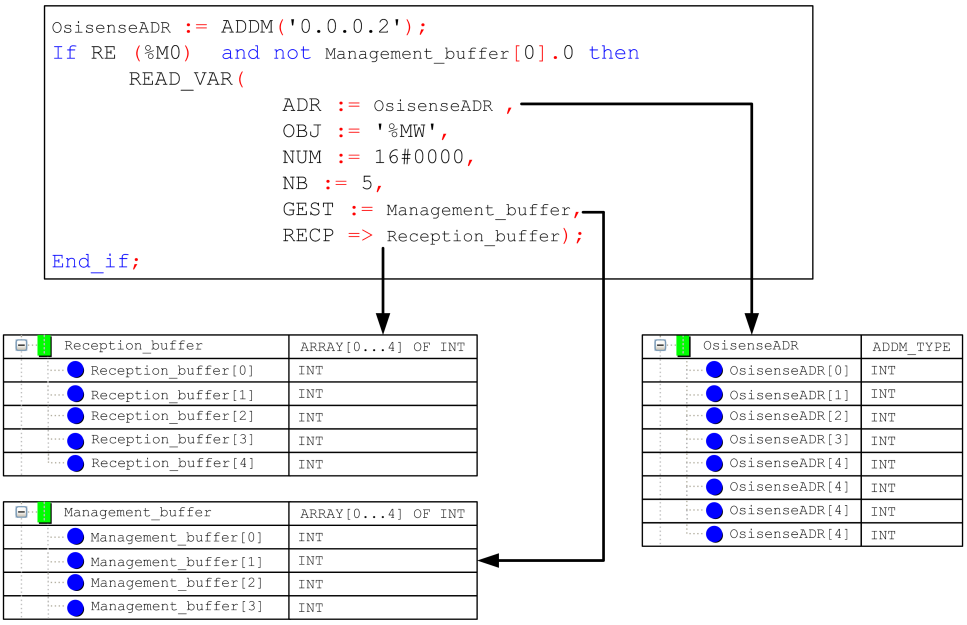

Diagnóstico

Objeto de este capítulo

En este capítulo se describe cómo diagnosticar un fallo mediante los LED en la estación compacta.

Diagnóstico de un fallo

Significado de los 2 LED

Los 2 LED bitonales en la Estación compacta muestran todos los estados de funcionamiento de la Estación compacta:

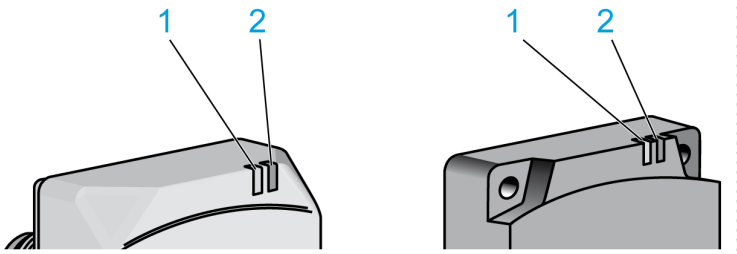

1 LED **TAG**

2 LED **COM**

Descripción de los estados de la etiqueta de LED (**TAG**):

Estado de la Estación compacta	**LED**	**Descripción**
Etiqueta no presente	Serie de parpadeos verdes (periódicos)	Número de parpadeos = dirección de red de la Estación compacta
Etiqueta presente	Verde continuo	Etiqueta presente en la zona de diálogo Funciones de lectura/escritura activadas
	Rojo	Error de comunicación con la etiqueta

Descripción de los estados de la comunicación de LED (**COM**):

Estado de la Estación compacta	**LED**	**Descripción**
Sin comunicación de red	Naranja	Datos de red pendientes de configuración automática después de conectarse la alimentación (con una duración de 7 segundos), luego el LED se apaga y la Estación compacta vuelve a su última configuración almacenada en la memoria.
Comunicación de red	Verde	Envío o recepción de mensajes (dirigidos a la Estación compacta) en la red
	Rojo	Error de comunicación de red

Resultado de la prueba autodiagnóstica

Cuando se conecta la alimentación, una prueba autodiagnóstica detecta los posibles fallos en los subconjuntos Estación compacta.

En caso de fallo, el LED de comunicación de red parpadea 8 veces consecutivas, y el color de cada uno de estos 8 parpadeos indica el resultado de la prueba:

Flas-h	Prueba	Resultado
1	Prueba de parpadeo (prueba de suma de comprobación)	Verde si es correcta, rojo si es errónea
2	Prueba de RAM (pruebas de lectura/escritura)	Verde si es correcta, rojo si es errónea
3	Prueba de EEPROM (registro)	Verde si es correcta, rojo si es errónea
4	Prueba de inversión de línea	Verde si es correcta, rojo si D0 y D1 están invertidos
5	Prueba de convertidor analógico/ digital	Verde si es correcta, rojo si es errónea
6	Pruebas de lector y bus (prueba de lectura/escritura)	Verde si es correcta, rojo si es errónea. En caso de fallo, la dirección del bus y los bits de datos alternan los estados 1 y 0 mientras se transmiten los 8 parpadeos; de esta forma, los buses se pueden probar con un osciloscopio y así detectar los posibles fallos.
7	Prueba de reloj interno	Verde si es correcta, rojo si es errónea
8	Prueba del watchdog	Verde si es correcta, rojo si es errónea (sin funcionamiento de watchdog)

NOTA: Si las pruebas no muestran error alguno, los 8 parpadeos consecutivos no tienen lugar.

NOTA: A continuación de una prueba autodiagnóstica, se ejecuta una prueba de funcionamiento de los LED; 1 parpadeo rojo seguido de uno verde en cada LED.

Versión del programa

La versión del programa de la Estación compacta está disponible mediante una solicitud de lectura de palabras en la dirección 87FFh (por ejemplo, 3870h para la versión 3.87).

Ejemplos de cableado y preguntas frecuentes

Objeto de este capítulo

Este capítulo contiene ejemplos de cableado y preguntas frecuentes para OsiSense XG Estaciones compactas.

Ejemplos de cableado

Varias Estación compacta + Twido

Ejemplo de cableado de una red Modbus entre un PLC Twido y varias OsiSense XG Estaciones compactas usando conjunciones divisoras:

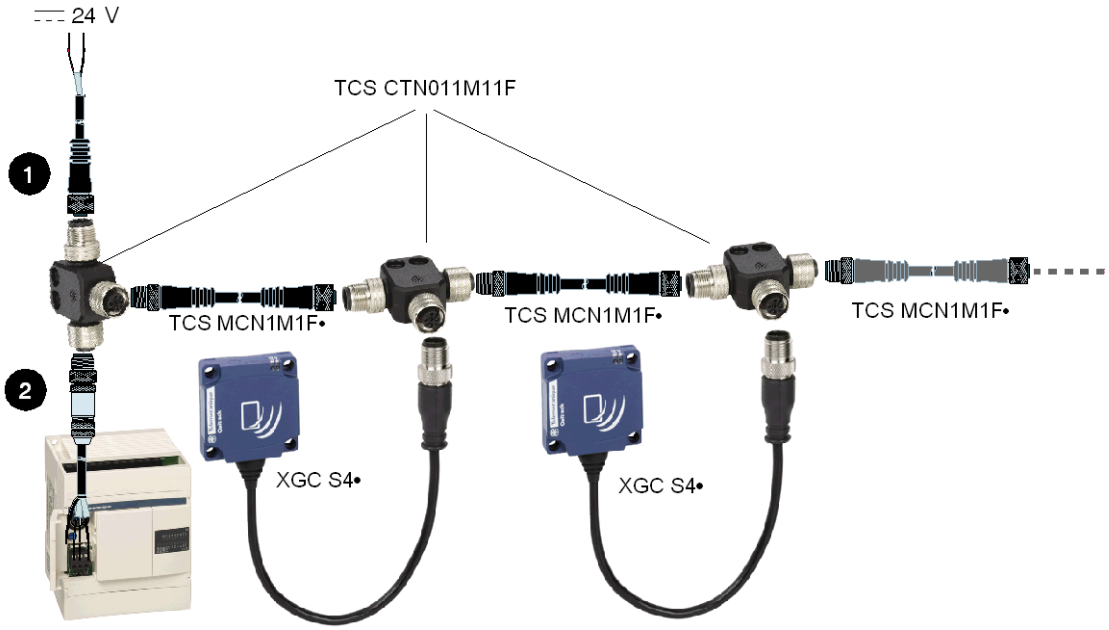

1 Conexión del cable de la fuente de alimentación-separador:

XGSZ09L•				Fuente de alimentación ABL8
Esquema	**Contacto**	**Señal**	**Color del cable**	**Bornero**
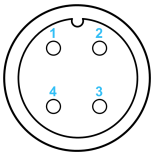	1	NC	-	-
	2	⎓ 24 V	Rojo	⎓ 24 V
	3	0V/GND	Negro	0V/GND
	4	NC	-	-

2 Conexión del cable del PLC TWIDO- separador:

Conector FTXCN12M5 (macho) + cable			Twido	
Esquema	**Contacto**	**Señal**	**Bornero**	**Esquema**
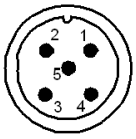	1	Continuidad de pantalla (SHLD)	-	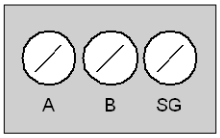
	2	**NO CONECTAR**	-	
	3	0V/GND	SG	
	4	D0	B	

Conector FTXCN12M5 (macho) + cable			Twido	
Esquema	**Contac-to**	**Señal**	**Borne-ro**	**Esquema**
	5	D1	A	

⚠ADVERTENCIA

DESTRUCCIÓN DEL EQUIPO

No conecte el borne 2 del conector. El borne 2 del conector está vinculado a una fuente de alimentación de 24 VCC de la OsiSense XG Estación compacta. No es necesario conectarlo con el cable de conexión al PLC.

Si no se siguen estas instrucciones, pueden producirse lesiones graves, muerte o daños en el equipo.

Estación compacta + M251

Ejemplo de un cableado Modbus entre un M251 y una Estación compacta:

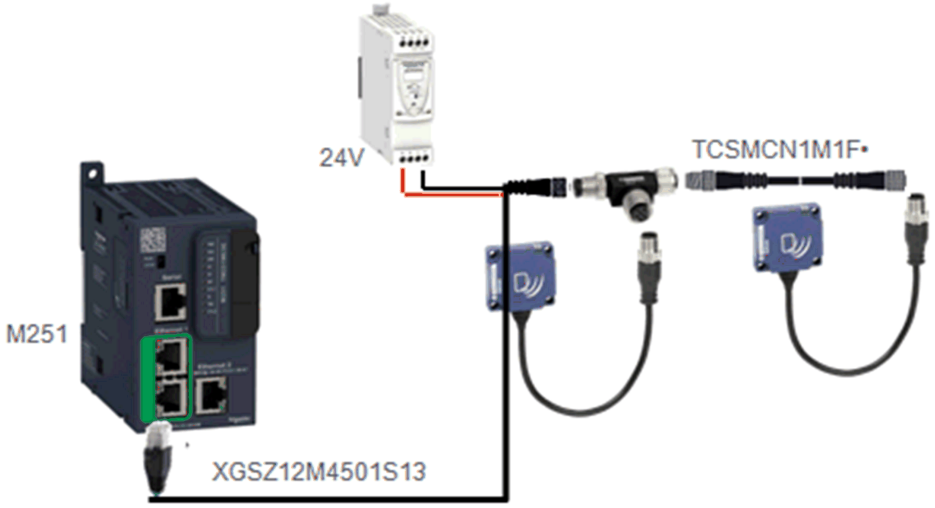

Esta longitud de red no debe superar los 15 m. Por encima de este valor, sustituya el cable XGSZ12M4501S13: cable XBTZ9980 + caja TWDXCAISO + cable TCSMCN1M1F•.

Estación compacta + XBTN

Ejemplo de cableado Modbus entre una unidad de pantalla visual XBTN y una Estación compacta:

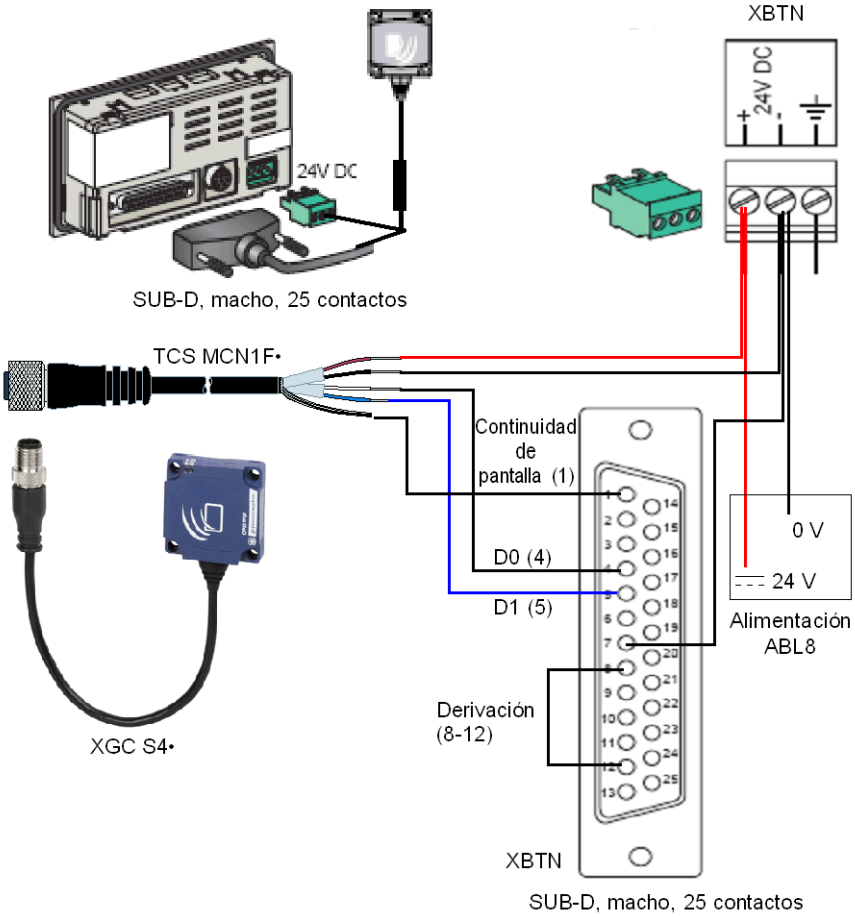

Conexión:

TCSMCN1F•				XBTN	
Esquema	**Con-tacto**	**Señal**	**Color del cable**	**SUB-D macho de 25 contactos**	**Borne de alimentación**
	1	Continuidad de pantalla (SHLD)	-	1	-
	2	⎓ 24 V	Rojo	-	⎓ 24 V
	3	0V/GND	Negro	-	0 V
	4	D0	Blanco	4	-
	5	D1	Azul	5	-

2 Estaciones compactas + Tarjeta PCMCIA RS 485

Ejemplo de cableado entre un PLC equipado con una tarjeta de comunicación PCMCIA - RS 485 y dos Estaciones compactas:

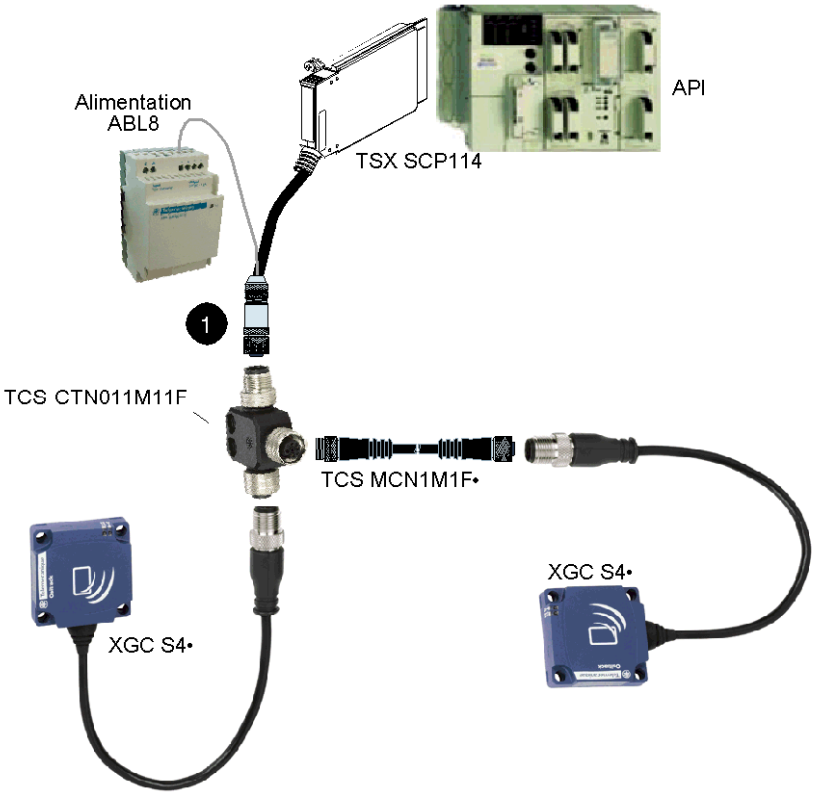

1 Conexión del cable de la tarjeta PCMCIA + cable de alimentación - Separador:

Conector FTXCN12F5 (hembra)			Tarjeta TSXSCP114	Fuente de alimentación ABL8
Esquema	**Contac-to**	**Señal**	**Color del cable**	**Señal**
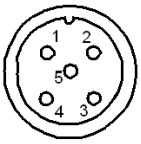	1	Continuidad de pantalla (SHLD)	Continuidad de pantalla (SHLD)	-
	2	⎓ 24 V	-	⎓ 24 V
	3	0V/GND	Par rojo/blanco	0 V
	4	D0	Azul	-
	5	D1	Blanco	-

Estación compacta - PC

Ejemplo de cableado entre un PC y una Estación compacta (uso del convertidor RS 232/RS 485: XGSZ24):

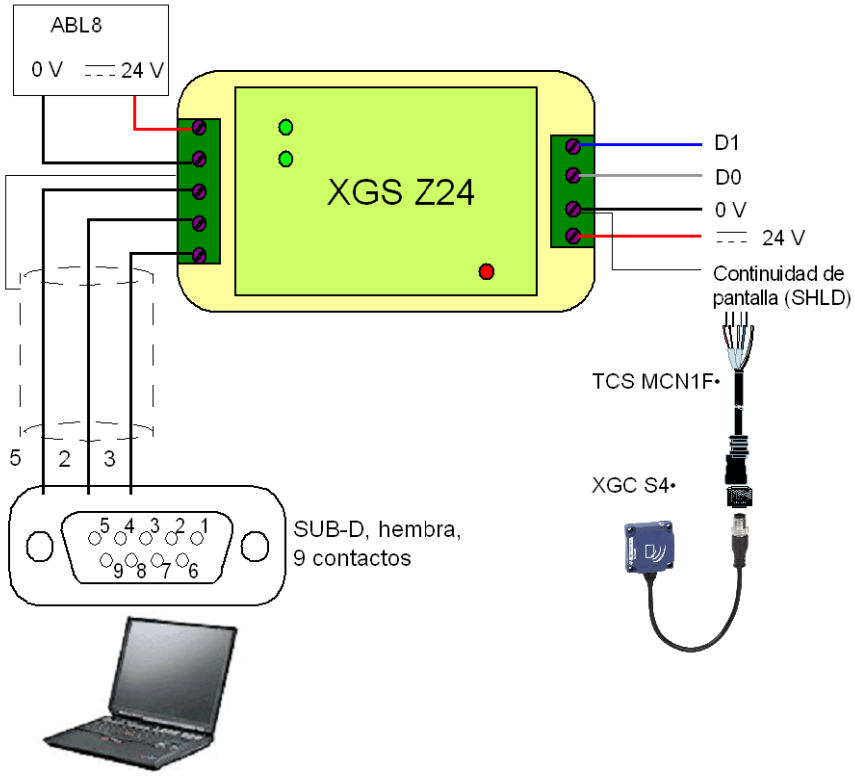

Conexión del cable TCSMCN1F•

TCSMCN1F•			
Esquema	**Contacto**	**Señal**	**Color del cable**
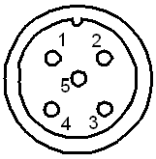	1	Continuidad de pantalla (SHLD)	-
	2	24 V	Rojo
	3	0V/GND	Negro
	4	D0	Blanco
	5	D1	Azul

Estación compacta + Twido

Ejemplo de cableado Modbus entre un PLC Twido y una Estación compacta:

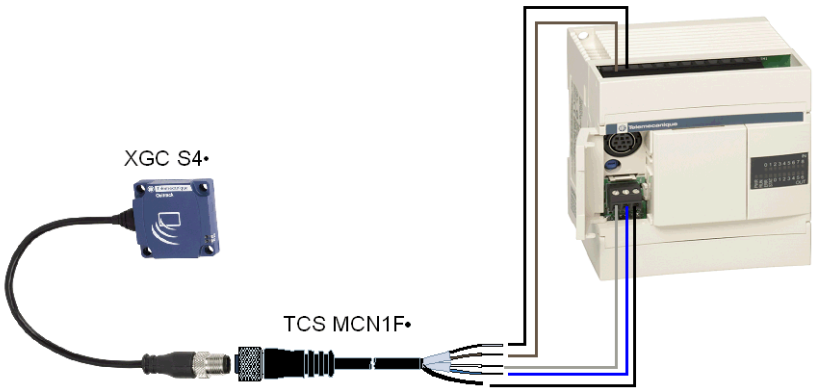

Cable TWIDO-Estación compacta:

TCSMCN1F•				Puerto Twido auxiliar		Entradas Twido
Esquema	**Contac-to**	**Señal**	**Color del cable**	**Bornero**	**Esquema**	**SALIDA CC**
	1	Continuidad de pantalla (SHLD)	-	-	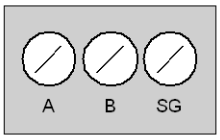	-
	2	⎓ 24 V	Rojo	-		⎓ 24 V
	3	0V/GND	Negro	-		0 V/GND
	4	D0	Blanco	B		-
	5	D1	Azul	A		-

NOTA:

Para suministrar alimentación a la Estación compacta desde el borne Twido superior, se deben reconectar **0V DC OUT** y **DC IN COM**:

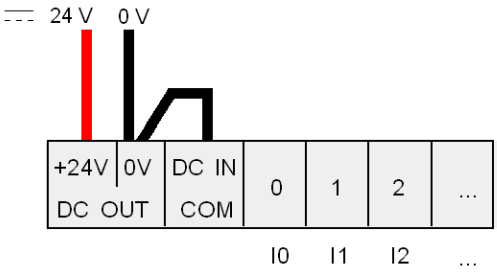

Preguntas frecuentes

Errores detectados en la lectura/escritura de una etiqueta

¿Cómo se pueden evitar errores de detección en la lectura/escritura de una etiqueta?

Para no cometer errores de detección en la lectura/escritura de una etiqueta, compruebe la presencia de la etiqueta antes de realizar la solicitud.

1: Utilice un sensor:

Sincronice las solicitudes de lectura/escritura con un sensor que indica la presencia de la etiqueta al sistema de control:

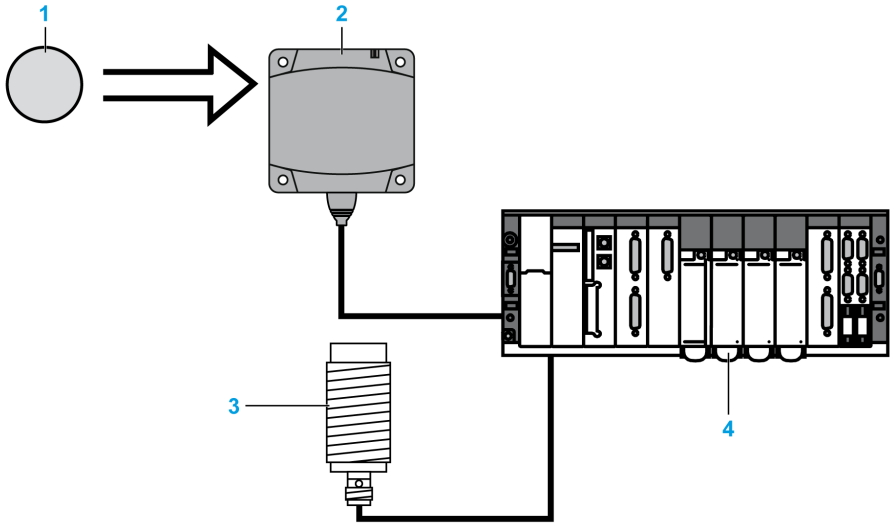

1 Etiqueta

2 Estación compacta

3 Sensor de presencia de etiqueta

4 PLC

En caso de procesamiento de errores detectados (como posicionamiento incorrecto de la etiqueta o error de transmisión), repita la solicitud antes de cambiar al modo "Fallback" (que implicaría el abandono de la solicitud y la generación de una alarma).

2: Lea el registro STATUS de la estación compacta:

Antes de iniciar una solicitud de lectura/escritura de etiqueta, asegúrese de que la etiqueta está presente mediante una solicitud para leer el registro de estado (STATUS) de la Estación compacta (bit 0 del registro de estado (STATUS) = 1 si la etiqueta está presente).

Protección de la Estación compacta

¿Cómo se protege la estación compacta contra impactos?

Para proteger el sistema contra impactos, puede:

- Montar la Estación compacta sobre metal (consulte Montaje en metal, página 19)
- Montar la etiqueta sobre metal (consulte Montaje en metal, página 19)
- Proteger la Estación compacta haciendo uso de su capacidad de trabajo con materiales no metálicos según el diagrama que se muestra a continuación:

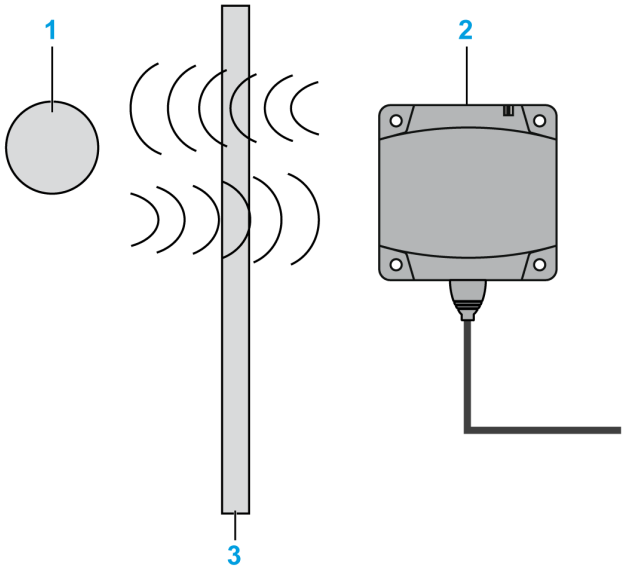

1 Etiqueta

2 Estación compacta

3 Pantalla no metálica

NOTA: Protección térmica

Evite la exposición de las etiquetas a fuentes de calor radiante, como secadores por infrarrojos.

Dirección de red de la Estación compacta/Mantenimiento

¿Cómo se realiza el mantenimiento de las direcciones de red de la estación compacta?

Para realizar el mantenimiento del sistema, **deje libre la dirección 1 de la red**.

Así se puede agregar una nueva Estación compacta (la dirección 1 de forma predeterminada) sin interrumpir la red.

Ejemplo de direccionamiento para realizar el mantenimiento de la Estación compacta o sustituirla:

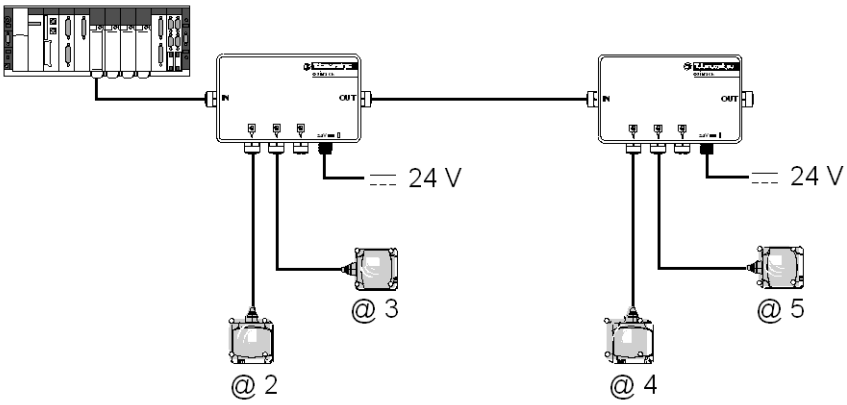

Longitud máxima del cable

¿Cuál es la longitud máxima del cable de conexión de la estación compacta?

Consulte Longitud máxima del bus, página 23.

Terminador de línea

¿Cómo se inserta el terminador de línea?

Cuando sea necesario usar el terminador de línea (red > 100 m [328,083 ft]), este se debe colocar en el segmento más alejado de la estación maestra (consulte Conexión de terminadores de línea en Modbus, página 24).

Error COM

¿Cómo se procesan los errores de comunicación entre el PLC y la estación compacta?

Existe un riesgo permanente de error de comunicación en la lectura o escritura de una etiqueta (interferencias, EMC, etiqueta en el límite de la zona de diálogo, etc.).

Es necesario integrar la gestión de riesgos en el programa PLC:

- Procese los códigos de error de la Estación compacta (se rechaza la solicitud de lectura/escritura puesto que no se ha detectado ninguna etiqueta delante de la Estación compacta, etc.).
- Procese la condición de tiempo de espera excedido cuando la Estación compacta no responde, como por ejemplo "el mensaje no se incluye después de una interferencia".
- En caso de error, repita la solicitud (hasta 3 veces) antes de salir y emitir una alarma PLC.

Sustitución de una Estación compacta

¿Cómo se sustituye una estación compacta?

Paso	Acción
1	Desconecte la Estación compacta que se va a sustituir.
2	Busque la dirección de red de la Estación compacta que se va a sustituir (plano, marca...).
3	Si hay otro equipo en la red: interrumpa la comunicación, por ejemplo, desconecte la red maestra.
4	Conecte la nueva Estación compacta.
5	Configure la dirección de red de la Estación compacta con la etiqueta (consulte Ajuste de los parámetros de las Estación compacta, página 30). Considere la posibilidad de bloquear la nueva dirección mostrando una etiqueta delante de la Estación compacta.
6	Vuelva a poner en funcionamiento la red.

Número de escritura de la etiqueta

¿Cuántas veces se puede escribir en una etiqueta con memoria EEPROM?

El número máximo de operaciones de escritura depende de la temperatura de almacenamiento de la etiqueta: cuanto mayor es la temperatura, más disminuye este límite

Las etiquetas OsiSense XG se proporcionan para 100.000 etiquetas como máximo por bit de datos en el rango de temperatura de almacenamiento definido.

Si, de forma permanente, la etiqueta está a una temperatura inferior a 30 °C (86 ° F) (el caso más frecuente), el número máximo de operaciones de escritura habitual es de **2,5 millones**.

Se recomienda utilizar etiquetas con memoria FeRAM en la aplicación cuando se requiera un número elevado de operaciones de escritura.

Fallo de Estación compacta + Caja Ethernet XGSZ33ETH

¿Cómo se diagnostica un fallo en una configuración formada por estaciones compactas + cajas Ethernet XGSZ33ETH?

Mediante el envío de una solicitud de lectura del registro de estado (STATUS) desde una de las Estaciones compactas.

Si	entonces
no se devuelve respuesta después de 2 segundos (tiempo de espera predeterminado de la caja Ethernet),	existe una anomalía en la **caja Ethernet** (error en el direccionamiento IP detectado o fallo interno).
se devuelve una respuesta negativa (con un código de fallo)	el fallo está en la **estación compacta** prevista (error detectado en la dirección Modbus, fallo en el cableado entre la caja y la Estación compacta o fallo interno de la Estación compacta).

Datos legibles de una etiqueta en movimiento

¿Qué cantidad de datos se puede intercambiar en una etiqueta en movimiento?

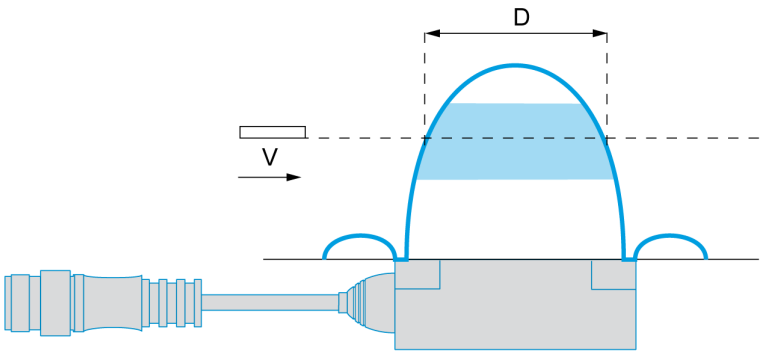

Si una etiqueta no se detiene durante su movimiento delante de la Estación compacta, es necesario lo siguiente:

Paso	Acción
1	Determine la velocidad **V** de la etiqueta,
2	Determine la distancia **D** a la que se pueden comunicar la etiqueta y la Estación compacta.
3	Calcule **T**, la duración de la comunicación entre la etiqueta y laEstación compacta. Por ejemplo, **T = D/V**
4	Utilice **T** en la tabla o los gráficos del párrafo. , página 44

⚠ATENCIÓN

RIESGO DE FUNCIONAMIENTO IMPREVISTO DEL EQUIPO

No realice una solicitud de escritura cuando la etiqueta salga de la zona de detección de la Estación compacta (consulte Zonas de detección, página 19). Se podría generar un error detectado de escritura de etiqueta o una escritura incorrecta de datos.

Si no se siguen estas instrucciones, pueden producirse lesiones o daños en el equipo.

Suministrar alimentación a la Estación compacta mediante el cable de red

¿Se puede suministrar alimentación a la estación compacta mediante el cable de red?

Sí, pero es necesario tener en cuenta la longitud del cable y la interrupción de la tensión de red (según el cable utilizado y el consumo de la Estación compacta).

En la práctica, el consumo de la Estación compacta es inferior a las características proporcionadas (30 mA aproximadamente). El cable puede medir hasta 250 m (820,2 ft) sin correr el riesgo de fallos.

Problemas en las primeras solicitudes de lectura de etiquetas

En una red Modbus, la estación compacta no siempre responde a las primeras solicitudes de lectura de etiquetas tras la conexión de la alimentación.

Tenga en cuenta el tiempo de inicialización de la Estación compacta después de conectar la alimentación. Se recomienda comprobar que la Estación compacta esté en condiciones de responder antes de intentar leer o escribir una etiqueta:

- Cuando la alimentación está conectada, la Estación compacta lleva a cabo una prueba autodiagnóstica.
- La Estación compacta debe detectar también el protocolo, la velocidad y el formato de transmisión mediante el análisis de las primeras tramas que circulan en la red.

Esta verificación se puede realizar mediante el envío de solicitudes de lectura del registro de estado (STATUS) del sistema desde la Estación compacta (bit 1 = 1 durante la fase de ajuste de los parámetros, una vez conectada la alimentación).

Las direcciones de Estación compacta se limitan a 15

¿Por qué las direcciones de la estación compacta están limitadas a 15?

En la práctica, el número de Estaciones compactas conectadas a la misma red no suele exceder de 10.

En la práctica, el principio de direccionamiento por etiqueta de configuración debe estar obligatoriamente por encima de 15 (contando los parpadeos del LED de Estación compacta).

En instalaciones importantes, otorgue prioridad a Ethernet, la red para la que OsiSense XG propone "clústeres" de tres Estaciones compactas para cada caja de distribución.

Uso de etiquetas que no son de Schneider-Electric

¿Cuál es la distancia de diálogo entre una estación compacta OsiSense XG y una etiqueta comprada en un proveedor de Schneider-Electric externo?

No existe normalización en cuanto a las distancias de lectura. Cada etiqueta con sus propias características no puede permitir una distancia de diálogo.

Es obligatorio probar una muestra para determinar la distancia de diálogo adecuada.

Compatibilidad de la Estaciones compactas con otras etiquetas de 13,56 MHz

¿Mi etiqueta de 13,56 MHz es compatible con la estación compacta OsiSense XG?

La manera más fiable es enviar una muestra a su agencia Schneider para verificar su compatibilidad.

Precauciones contra las perturbaciones EMC

¿Qué precauciones se deben seguir en relación con EMC?

Para evitar las perturbaciones EMC, es necesario lo siguiente:

- Usar la caja de distribución deseada ya que integra una protección EMC complementaria.
- Asegurarse de que la Estación compacta esté como mínimo a 30 cm (11,81 in) de un origen EMC (motor, electroválvula, etc.).
- Utilizar los cables previstos (concebidos para proteger contra las perturbaciones EMC).

Influencia del metal

¿Cómo influye el metal en las distancias de lectura de la estación compacta/ etiqueta?

La presencia del metal cerca de una etiqueta RFID afecta a las distancias de lectura.

Algunas etiquetas en el rango de la OsiSense XG se han diseñado para atenuar este fenómeno (XGHB44 y XGHB221346). Otras referencias no se pueden colocar directamente sobre un soporte metálico.

Separadores/Caja de distribución TCSAMT31P

¿Se pueden usar las conjunciones del separador en lugar de la caja de distribución TCSAMT31P?

Sí, vea el ejemplo sobre el cableado: Varias Estación compacta + Twido, página 55.

NOTA: Al realizar el cableado, es necesario prestar atención al cableado de la fuente de alimentación para que no envíen 24 V a otro equipo que no sea una OsiSense XG Estación compacta.

Conexión de una Estación compacta a una tarjeta PCMCIA RS485

¿Cómo se conecta una estación compacta OsiSense XG a una tarjeta PCMCIA RS485?

Vea el ejemplo sobre el cableado: 2 Estaciones compactas + Tarjeta PCMCIA RS 485, página 58.

Conexión de un Estación compacta a un PC

¿Cómo se conecta una estación compacta OsiSense XG a un PC?

Se debe emplear un convertidor RS 232/RS 485 capaz de adaptar las señales de la conexión serie a las de la Estación compacta (consulte Estación compacta - PC, página 59).

Conexión de una Estación compacta directamente a un PLC Twido

¿Cómo se conecta una estación compacta directamente a un PLC Twido compacto?

La Estación compacta recibe alimentación eléctrica directa mediante la toma Twido de 24 V (24 V para la alimentación eléctrica de entrada TOR). (Consulte Estación compacta + Twido, página 60).

Ejemplo de programación de M221

Introducción

En el ejemplo siguiente se usa un controlador M221 vinculado a una OsiSense® XG Estación compacta. La dirección de Estación compacta es 2 (Configuración de dirección mediante la etiqueta XGSZCNF01, página 32).

Para obtener información sobre el cableado, consulte el ejemplo de cableado, página 56.

En este ejemplo, va a usar 2 solicitudes Modbus:

- Solicitud de lectura del registro de estado (STATUS), página 36 de la Estación compacta para determinar la presencia de una etiqueta.
- Solicitud de escritura de valores en los registros de la etiqueta cuando está presente.

Configuración

Configuración básica de SoMachine:

Paso	Descripción
1	Create a new project.
2	Abra la ficha **Configuración**.
3	Añada el controlador M221 (haga clic y desplácese).
4	Seleccione **Línea serie SL1**. Configure la línea serie: • Protocolo: Modbus • Medio físico: RS-485 • …
5	Haga clic en el botón **Aplicar**.
6	Seleccione **Línea serie SL1 > Modbus**. Configure los **Ajustes de protocolo** de Modbus: • Modo de transmisión: RTU • Direccionamiento: Maestro • Tiempo de espera de respuesta (x100 ms): 20 • Tiempo entre tramas (ms): 10
7	Haga clic en el botón **Aplicar**.

Puerto de la consola

Abra la ficha **Programación**.

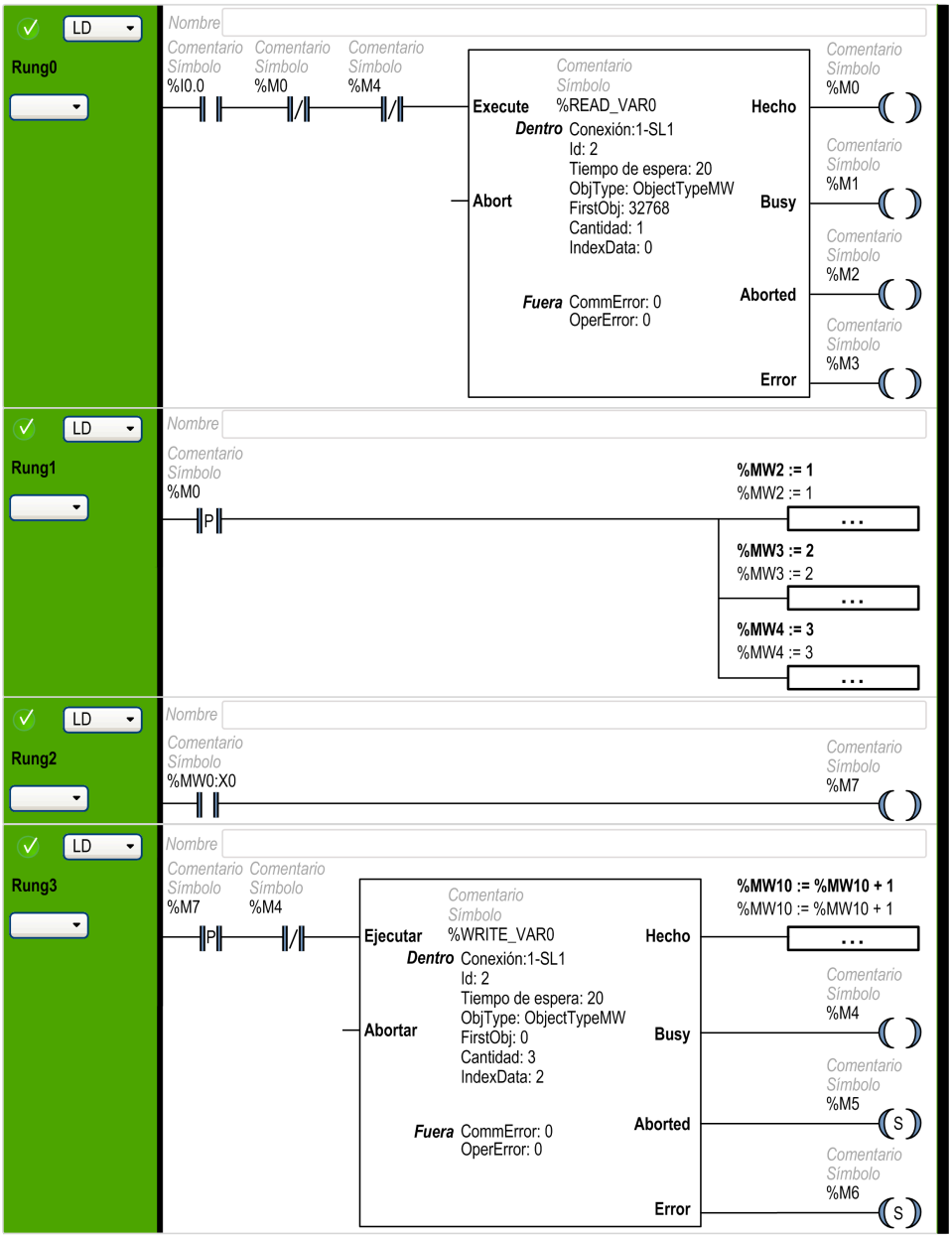

Escalón	Descripción
0	Use el bloque de funciones **Read_Var** para enviar una solicitud de lectura del registro de estado (STATUS) en la Estación compacta para determinar la presencia de una etiqueta. El resultado se almacena en %MW0. Configuración de la función **Read_Var**: • ID: 2 = dirección Modbus de la Estación compacta • FirstObj: 32768 = 8000h es el registro de estado (STATUS), página 36 que se leerá • Cantidad: 1 = cantidad de registros que se leerán • indexData: 0 =índice del primer registro en la memoria de Estación compacta donde se almacenan los valores que se leerán.
1	Cuando finaliza la función Read_Var (%M0=1), se escriben valores en la memoria de Estación compacta: • %MW2=1 • %MW3=2 • %MW4=3

Escalón	Descripción
2	Almacene en %M7 si hay una etiqueta presente.
3	Si hay una etiqueta presente (flanco ascendente de %M7), utilice un bloque de funciones **WRITE_VAR** para enviar una solicitud de escritura. La función escribe 3 registros de %MW2 a %MW4 de la Estación compacta en %MW0 a %MW2 de la etiqueta. Configuración de la función **WRITE_VAR**: • ID: 2 = dirección Modbus de la Estación compacta • FirstObj: 0 = índice del primer registro en la etiqueta donde se escriben los valores • Cantidad: 3 = cantidad de registros que se escribirán • indexData: 2 = índice del primer registro en la memoria de Estación compacta donde se almacenan los valores que se escribirán.

Glosario

A

ASCII:

El código estándar americano para el intercambio de información (en inglés, American Standard Code for Information Interchange) es un protocolo de comunicaciones que representa caracteres alfanuméricos (letras, números y algunos caracteres gráficos y de control).

B

bloque de funciones:

Un bloque de funciones realiza una función de automatización específica, como el control de velocidad. Se compone de datos de configuración y de un conjunto de parámetros de funcionamiento.

BYTE:

Cuando se reagrupan ocho bits, se habla de `BYTE`. La entrada de un `BYTE` se realiza en modalidad binaria o en base 8. El tipo `BYTE` está codificado en un formato de 8 bits que, en el formato hexadecimal, va de `16#00` a `16#FF`.

C

código de función:

Un código de función es un conjunto de instrucciones que ordena a uno o varios dispositivos esclavos de las direcciones especificadas que realicen un tipo de acción, por ejemplo, leer un conjunto de registros de datos y responder con el contenido de éstos.

Configuración:

Organización e interconexión de los componentes de hardware en un sistema y la selección de hardware y software que determina las características operativas del sistema.

CRC:

cyclic redundancy check (comprobación de redundancia cíclica). Los mensajes que implementan este mecanismo de comprobación de errores detectados tienen un campo CRC calculado por el transmisor según el contenido del mensaje. Los nodos receptores recalculan el campo. Una falta de coincidencia entre los dos códigos indica una diferencia entre el mensaje transmitido y el recibido.

E

EEPROM:

Electrically Erasable Programmable Read-Only Memory (Memoria de sólo lectura programable y borrable de forma eléctrica). EEPROM es un tipo de memoria no volátil.

EMC:

electromagnetic compatibility (compatibilidad electromagnética). Los dispositivos que cumplen los requisitos de CEM pueden funcionar dentro de los límites electromagnéticos que estima el sistema sin interrupciones.

Estación compacta:

Lector RFID que incorpora todas las funciones de red y RFID en el mismo dispositivo.

Ethernet II:

Formato de trama en la que el encabezado especifica el tipo de paquete; Ethernet II es el formato de trama predeterminado para las comunicaciones de NIM.

EtherNet/IP:

EtherNet/IP (el protocolo industrial de Ethernet) es especialmente adecuado para las aplicaciones de fábrica en las que es necesario controlar, configurar y supervisar los eventos de un sistema industrial. El protocolo con especificaciones ODVA ejecuta CIP (el protocolo industrial común) sobre los protocolos estándar de Internet, como TCP/IP y UDP. Es una red local abierta (de comunicaciones) que permite la interconexión de todos los niveles de las operaciones de fabricación, desde el despacho de planta hasta los sensores e impulsores del suelo.

Ethernet:

Especificación de señalización y cableado de LAN utilizada para conectar dispositivos dentro de un área definida como, por ejemplo, un edificio. Ethernet utiliza un bus o una topología en estrella para conectar diferentes nodos en una red.

F

FeRAM:

Ferroelectric Random Access Memory (Memoria de acceso aleatorio ferroeléctrica). La memoria RAM ferroeléctrica o FeRAM es una memoria no volátil que ofrece un rendimiento de escritura más rápido y mayor número de ciclos de escritura.

G

grado de protección IP:

Grado de protección de entrada de acuerdo con IEC 60529.

H

HMI:

human-machine interface (interfaz hombre-máquina). Interfaz del operador, generalmente gráfica, para equipos industriales.

HTTP:

hypertext transfer protocol (protocolo de transferencia de hipertexto). Protocolo que utilizan un servidor web y un navegador cliente para comunicarse entre ellos.

I

IEC:

International Electrotechnical Commission Carrier (Comisión Electrotécnica Internacional). Fundada en 1884 con el fin de estudiar y progresar en el campo de la teoría y práctica de la ingeniería eléctrica, electrónica e informática, así como de la ciencia de la computación. EN 61131-2 es la especificación referente a los equipos de automatización industriales.

IP:

Internet Protocol (protocolo de Internet). Parte de la familia de protocolos TCP/IP que realiza el seguimiento de las direcciones de Internet de los asientos, encamina los mensajes salientes y reconoce los mensajes entrantes.

L

LAN:

local area network (red de área local). Red de comunicaciones de datos de corta distancia.

LSB:

least significant bit, least significant byte (bit menos significativo, byte menos significativo). Parte de un número, una dirección o un campo que se escribe como el valor individual situado más a la derecha en notación convencional hexadecimal o binaria.

M

memoria Flash:

La memoria Flash es una memoria no volátil que se puede sobrescribir. Se almacena en una memoria EEPROM especial que se puede borrar y volver a programar.

Modbus:

Modbus es un protocolo de mensajes de capa de aplicación. Modbus proporciona comunicación de cliente y servidor entre dispositivos conectados a diferentes tipos de buses o redes. Modbus ofrece numerosos servicios especificados por códigos de función.

modelo maestro/esclavo:

La dirección de control en una red que aplica el modelo maestro/esclavo va siempre del maestro a los dispositivos esclavos.

MSB:

most significant bit, most significant byte (bit más significativo, byte más significativo). Parte de un número, una dirección o un campo que se escribe como el valor individual situado más a la izquierda en notación convencional hexadecimal o binaria.

%MW:

Según el estándar IEC, %MW representa un registro de palabra de memoria (por ejemplo un objeto de lenguaje del tipo palabra de memoria).

P

PELV:

Protective Extra Low Voltage (muy baja tensión de protección).

PLC:

programmable logic controller (controlador lógico programable). Un PLC es el cerebro de un proceso de fabricación industrial. Automatiza un proceso a diferencia de los sistemas de control por relés. Los PLC son ordenadores adaptados para sobrevivir a las duras condiciones del entorno industrial.

R

Registro:

Conjunto de datos codificados en un formato de 16 bits (tipo WORD).

RFID:

Radio Frequency Identification (identificación por radiofrecuencia). RFID es un término que se utiliza para los sistemas de identificación por radiofrecuencia. Estas frecuencias presentan un rango entre 50 kHz y 2,5 GHz. La más utilizada es 13,56 MHz.

S

subred:

Parte de una red que comparte una dirección de red con las partes de la red restantes. Una subred puede ser independiente del resto de la red en lo referente tanto al hardware como al software. Una parte de una dirección de Internet denominada número de subred, que se ignora en las rutas IP, distingue a la subred.

T

TCP:

transmission control protocol (protocolo de control de transmisión). Protocolo de capa de transporte orientado a la conexión que proporciona una transmisión de datos de dúplex completo. TCP es una parte del conjunto de protocolos TCP/IP.

Texto estructurado:

Un programa escrito en el lenguaje de texto estructurado (ST) incluye instrucciones complejas e intercaladas (por ejemplo bucles de repetición, ejecuciones condicionales o funciones). ST está conforme con IEC 61131-3.

U

UID:

Unique ID (identificador único). Número de identificación de la etiqueta. Cada etiqueta tiene un UID distinto.

W

WORD:

El tipo WORD se codifica en un formato de 16 bits

Dado que las normas, las especificaciones y el diseño cambian de vez en cuando, solicite confirmación de la información que figura en esta publicación.

TMSS France SAS
share capital: 366 931 214 €
Tour Eqho, 2 avenue Gambetta,
92400 Courbevoie – France
908 125 255 RCS Nanterre

©2024, TMSS France, Todos los derechos reservados

TESEUG000312ES
09/2024