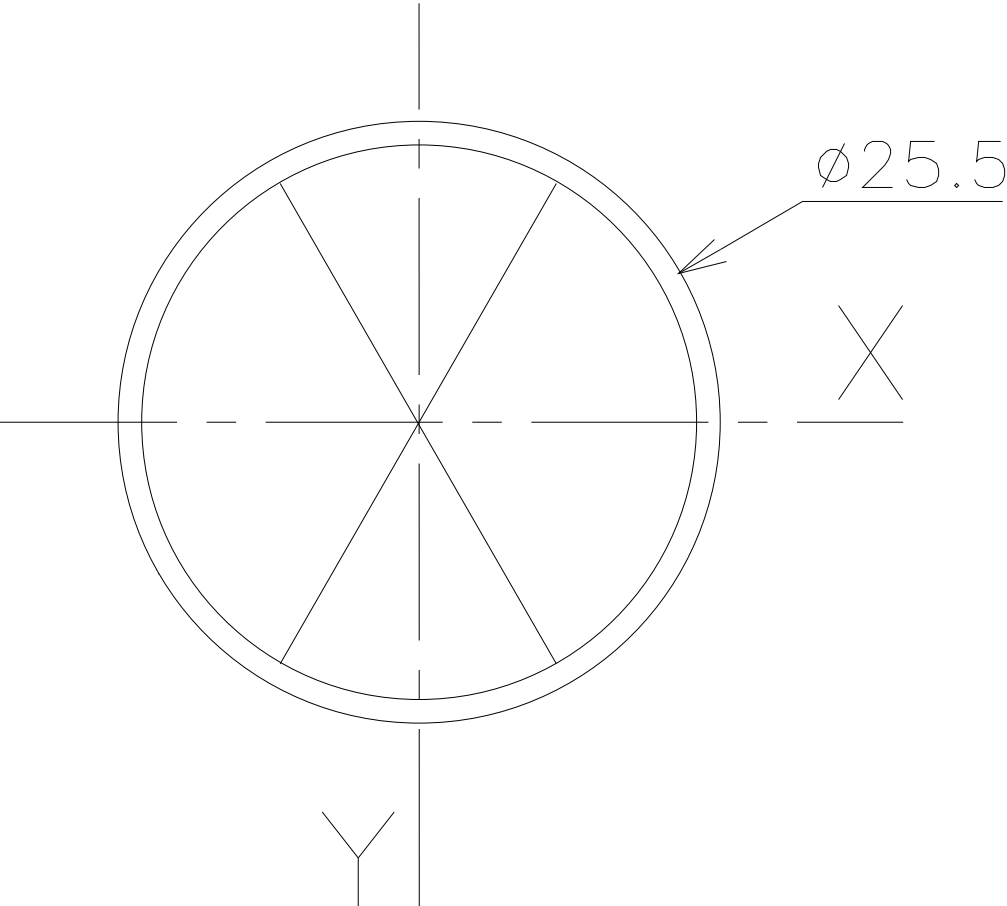
Ø25.5
X
Y